CATALOGUS | CATALOGUE

badkameraccessoires | bathroom accessories



geesa

Inhoud | Contents



Focus op accessoires
Focus on accessories 06

Leeswijzer | Reader's guide 07

Shift 09
- Brushed gold 11
- Black 15
- Brushed stainless steel 19
- Chrome 23

Modern Art 27

Leev 33

Craft 41

Nemox 47
- Brushed Bronze | **NEW** 49
- Brushed metal black 53
- Brushed gold 57
- Black 61
- Brushed stainless steel 65
- Chrome 69

Nelio 77

Opal 83
- Brushed metal black 85
- Brushed gold 91
- Black 97
- Brushed stainless steel 103
- Chrome 109

Topaz 115
- Black 117
- Chrome 121

Wynk 125

Frame 131
- Black 133
- Chrome / Black 137
- Chrome / White 141

Luna 145

Standard 151

Hotel 155
- Bathroom accessories 158
- Essence 163

Basket 167

Mirror 173

Hair Dryer 179

Comfort & Safety 183

Public Area 189

Reserveonderdelen | Spare parts 193

Montagehoogten | Installation heights 205



“Years of passion and dedication to bathroom accessories have taught us to master all the details. This catalogue will show you what that means.”

“Jarenlange toewijding voor badkameraccessoires heeft ons alle details leren beheersen.”



Focus op accessoires
Focus on accessories

Sinds 1885 maken we badkameraccessoires. We ontdekten een kleine wereld waarin je met details het verschil kunt maken. Materiaal, vorm, functie. We hebben nooit meer iets anders willen doen. Met die focus hebben we ons ontwikkeld tot een authentiek merk met Dutch DNA: onderscheidende, bekroonde designs, hoogwaardige kwaliteit en een nuchtere werkwijze.

Inmiddels kom je onze badkameraccessoires wereldwijd tegen. In particuliere badkamers, in ‘s werelds bekendste hotels en op de grootste cruiseschepen. Ze zijn ontwikkeld en geproduceerd voor intensief gebruik. Ze zijn doordacht in alle finesses en ze voldoen aan de hoogste eisen die je kunt stellen aan functionaliteit, design, installatie- en gebruiksgemak. Daarom mogen wij al jaren badkamerprofessionals, consumenten, architecten en designers ondersteunen bij het ontwerpen en realiseren van bakamerinterieurs.

We make bathroom accessories since 1885. We discovered a small world where you can make a difference with details. Material, shape, function. Since then, we never wanted to do anything else. With this focus we have developed into an authentic brand with Dutch DNA: Distinctive, award-winning designs, high quality and down-to-earth working methods.

Nowadays, you will find our bathroom accessories all over the world. In private bathrooms, in the world’s most famous hotels and on the largest cruise ships. They have been developed and manufactured for intensive use. They’re sophisticated and well-considered in every detail. And they meet the highest standards of functionality, design, and ease of installation and use. Could this be why we so often support bathroom professionals, consumers, architects and designers in designing and realising bathroom interiors?

Leeswijzer

Elke collectie is een beleving

Met goed gekozen accessoires maak je van een badkamer definitief de badkamer. De meer dan 15 collecties van Geesa bieden daarvoor een goed vertrekpunt.

De collecties zijn verdeeld in vier groepen: Round, Square, Functional en Organic. Iedere collectie heeft zijn eigen accenten. Je hoeft alleen het pad van je smaak te volgen om de collectie te vinden die de badkamer de finishing touch geeft. Onderweg vind je van elke collectie een aantal belangrijke details. Sfeerbeelden, maar ook foto's van elk product en lijntekeningen met precieze afmetingen, zodat het gemakkelijk is je tot in detail een beeld te vormen van wat deze accessoires doen in de badkamer en of het past.

Reader's guide

Every collection is an experience

With well-chosen accessories you can really turn a bathroom into a definitive bathroom. Geesa's more than 15 collections offer a good starting point for this.

The collections are divided into four groups: Round, Square, Functional and Organic. Each collection has its own accents. All you have to do is follow the path of your taste to find the collection that gives the bathroom the finishing touch. Along the way, you will find some important details of each collection. This includes ambiance impressions, as well as photos of each product and line drawings with precise dimensions, so it's easy to get a detailed picture of how these accessories fit in the bathroom.

	Brushed bronze	Brushed metal black	Brushed gold	Black	Brushed stainless steel	Polished stainless steel	Chrome
Shift | Square			11	15	19		23
Modern Art | Square							27
Leev | Square				33			
Craft | Square						41	
Nemox | Round	49	53	57	61	65		69
Nello | Square							77
Opal | Round		85	91	97	103		109
Topaz | Square				117			121
Wynk | Organic							125
Frame | Functional				133			137
Luna | Round							145
Standard | Organic							151
Hotel | Round							155
Basket | Functional							167
Mirror | Functional				173			173
Hair Dryer | Functional				179			195
Comfort & Safety | Functional							183
Public Area | Functional							189

*Chrome/White & Chrome/Black



Shift

Iconisch en tijdloos. De Geesa Shift-serie valt op door haar ingetogen luxe en esthetische design. De haak vormt de basis van de collectie; een solide vorm met vloeiende rondingen. De evenwijdige rechthoek is 20 graden omhoog gekanteld waarbij er een uniek figuur ontstaat. Deze herkenbare Shift-vorm is volledig doorgevoerd in deze veelzijdige premiumcollectie van Geesa.

Iconic and timeless. The Geesa Shift range stands out through its understated luxury and aesthetic design. The hook lies at the heart of the collection: a solid shape with smooth curves. The parallel rectangle has been shifted by 20 degrees, creating a unique look. This familiar Shift design element is fully utilised in this versatile premium collection from Geesa.

WARRANTY 15 YEARS

Square collections



Shift
Brushed gold

Ga voor groots en maak een statement in de badkamer door te kiezen voor Shift in goud. De goud geborstelde PVD afwerking maakt Shift accessoires tot juweeltjes in iedere badkamer.

Go magnificent and make a statement in the bathroom by opting for Shift in gold. The Brushed gold PVD finish makes the Shift accessories gems in any bathroom.





Shift Brushed gold

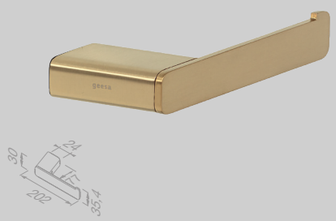

Toiletrolhouder (rechts)
Toilet roll holder (right)
919909-07-R

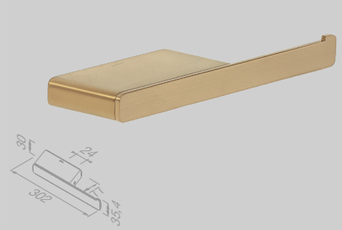

Toiletrolhouder met planchet
Toilet roll holder with shelf
919924-07

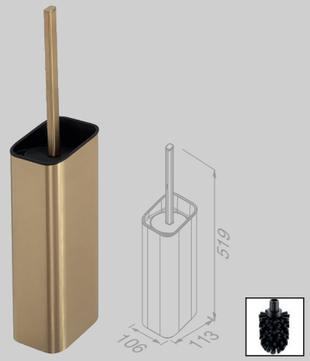

Toiletborstel met houder muurbevestiging
Toilet brush and holder wall-mounted
919911-07-06

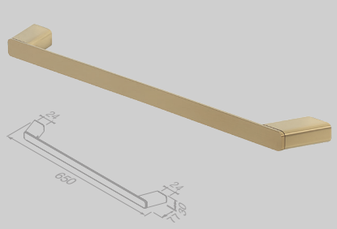

Handdoekrek 60 cm
Towel rail 60 cm
919907-07-60

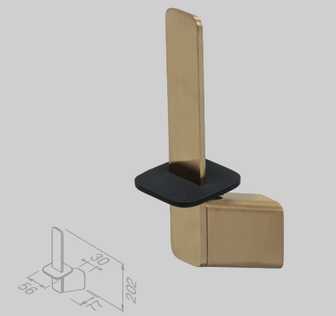

Reserverolhouder
Spare toilet roll holder
919912-07



Zeepdispenser 200 ml met gesatineerd glas
Soap dispenser 200 ml with frosted glass
919916-07



Douchemand 30 cm
Shower basket 30 cm
919914-07

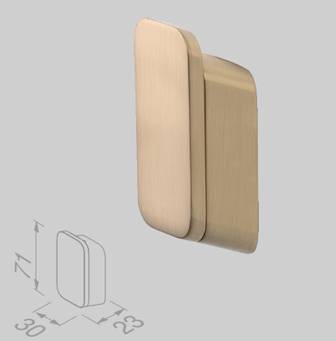

Handdoekhaak medium
Towel hook medium
919967-07

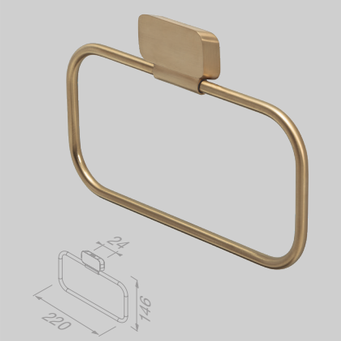

Handdoekring
Towel ring
919904-07

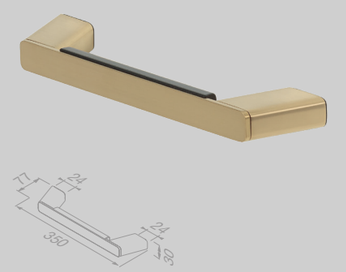

Badgreep 30 cm
Grab rail 30 cm
919906-07

Reserveonderdelen
De reserveonderdelen van de Shift Brushed gold-serie zijn te vinden in het hoofdstuk ‘Reserveonderdelen‘ op pagina 195

Spare parts
Spare parts of the Shift Brushed gold collection can be found in the chapter ‘Spare parts’ on page 195



Shift
Black

Het iconische ontwerp van Shift in combinatie met de matzwarte afwerking komt perfect tot zijn recht in de moderne badkamer. Het marmer look planchet voegt een stoer element toe aan de serie.

The iconic design of Shift in combination with the matt black finish comes into its own in the modern bathroom. The marble look shelf adds a cool element to the range.







Toiletrolhouder (rechts)
Toilet roll holder (right)
919909-06-R

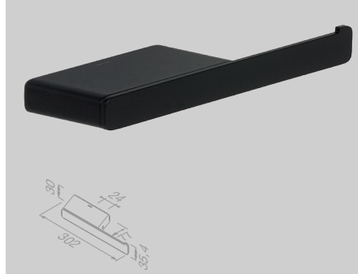

Toiletrolhouder met planchet
Toilet roll holder with shelf
919924-06



Toiletrolhouder dubbel met planchet van matzwarte marmerlook
Toilet roll holder double with shelf in black matt marble effect
919948-06-M6



Handdoekhaak medium
Towel hook medium
919967-06

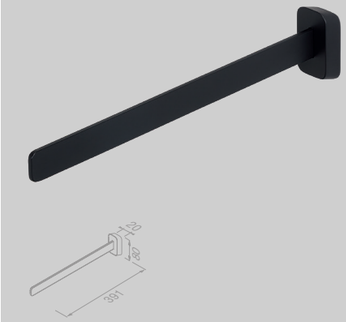

Handdoekrek 1 arm
Towel rail with 1 arm
919919-06



Handdoekring
Towel ring
919904-06



Toiletborstel met houder muurbevestiging
Toilet brush and holder wall-mounted
919911-06-06



Toiletaccessoireset
Toilet accessories set
919900-06-115

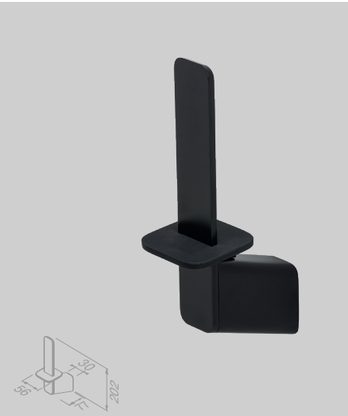

Reserverolhouder
Spare toilet roll holder
919912-06

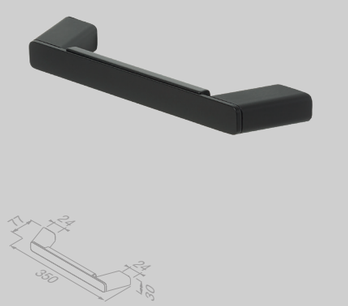

Badgreep 30 cm
Grab rail 30 cm
919906-06

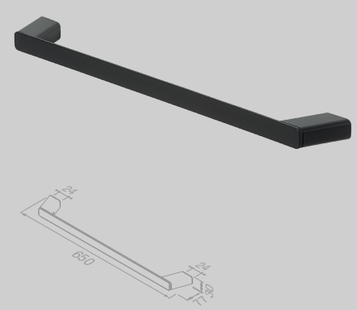

Handdoekrek 60 cm
Towel rail 60 cm
919907-06-60



Zeepdispenser 200 ml met gesatineerd glas
Soap dispenser 200 ml with frosted glass
919916-06

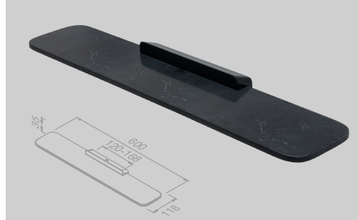

Planchet 60 cm met matzwarte marmerlook
Bathroom shelf 60 cm with matt black marble effect
919901-06-M6



Douchemand 35 cm
Shower basket 35 cm
919914-06

Reserveonderdelen
De reserveonderdelen van de Shift Black-serie zijn te vinden in het hoofdstuk ‘Reserveonderdelen‘ op pagina 195.

Spare parts
Spare parts of the Shift Black collection can be found in the chapter ‘Spare parts’ on page 195.



Shift

Brushed stainless steel

Shift heeft een minimalistisch design met een bijzondere finesse. De RVS geborstelde afwerking versterkt de pure vorm van de serie.

Shift relies on minimalist design. The brushed stainless steel finish emphasises the pure shapes in this range.





Shift Brushed stainless steel

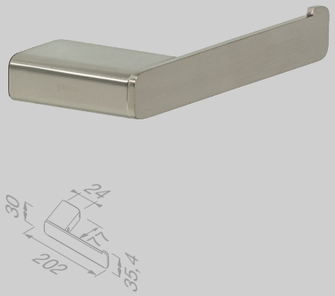

Toiletrolhouder (rechts)
Toilet roll holder (right)
919909-05-R

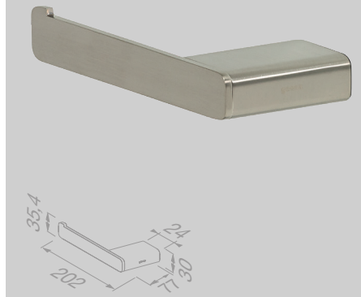

Toiletrolhouder (links)
Toilet roll holder (left)
919909-05-L

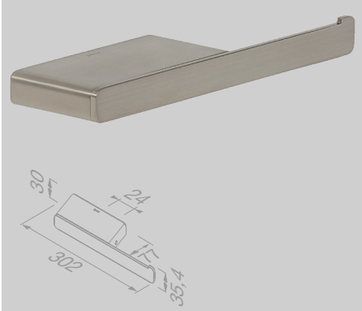

Toiletrolhouder met planchet
Toilet roll holder with shelf
919924-05

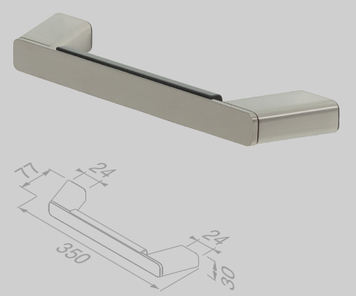

Badgreep 30 cm
Grab rail 30 cm
919906-05

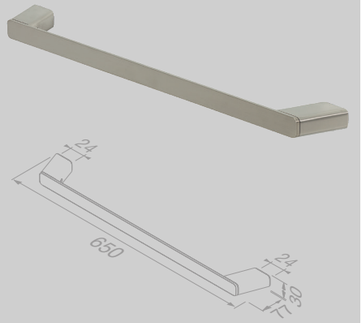

Handdoekrek 60 cm
Towel rail 60 cm
919907-05-60

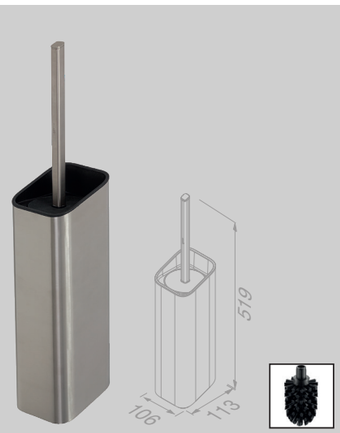

Toiletborstel met houder muurbevestiging
Toilet brush and holder wall-mounted
919911-05-06

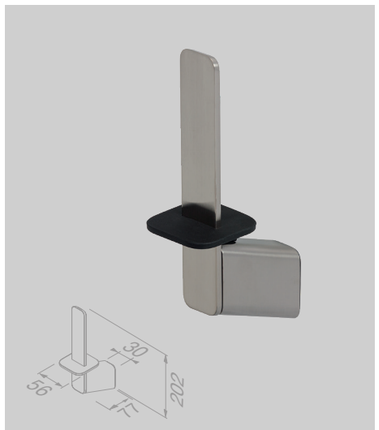

Reserverolhouder
Spare toilet roll holder
919912-05



Zeepdispenser 200 ml met gesatineerd glas
Soap dispenser 200 ml with frosted glass
919916-05

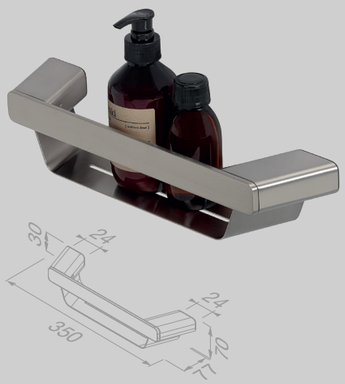

Douchemand 30 cm
Shower basket 30 cm
919914-05

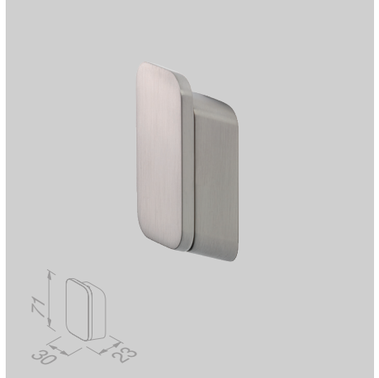

Handdoekhaak medium
Towel hook medium
919967-05

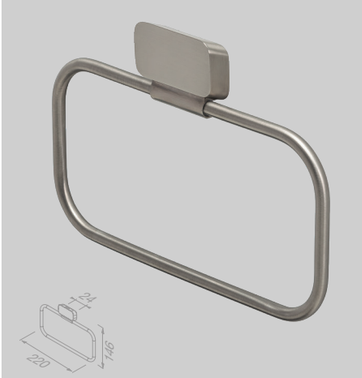

Handdoekring
Towel ring
919904-05

Reserveonderdelen
De reserveonderdelen van de Shift Brushed stainless steel-serie zijn te vinden in het hoofdstuk ‘Reserveonderdelen‘ op pagina 195.

Spare parts
Spare parts of the Shift Brushed stainless steel collection can be found in the chapter ‘Spare parts’ on page 195.



Shift
Chrome

Shift schittert en dat niet alleen dankzij de finish in chroom. De haak is een juweel in elke badkamer. Het is de rijke afwerking die deze serie zo exclusief maakt.

Shift shines out, and that's not only down to its Chrome finish. The hook is a jewel in any bathroom. It's the opulent finish which makes this range so exclusive.





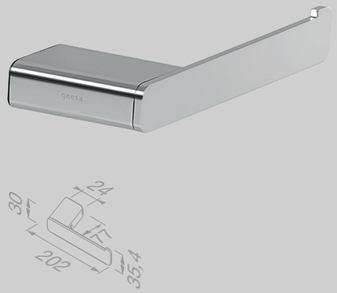

Toiletrolhouder (rechts)
Toilet roll holder (right)
919909-02-R

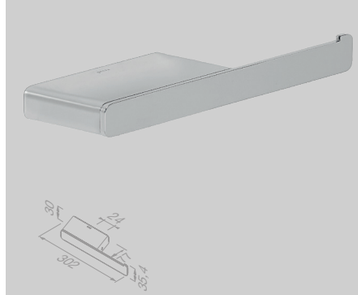

Toiletrolhouder met planchet
Toilet roll holder with shelf
919924-02

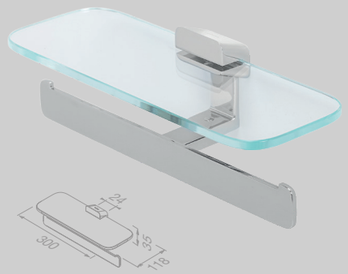

Toiletrolhouder dubbel met planchet van transparant glas
Toilet roll holder double with shelf in transparent glass
919948-02



Handdoekhaak medium
Towel hook medium
919967-02

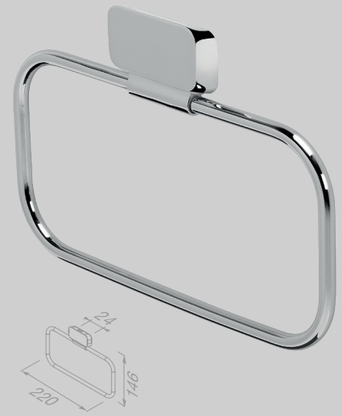

Handdoekring
Towel ring
919904-02

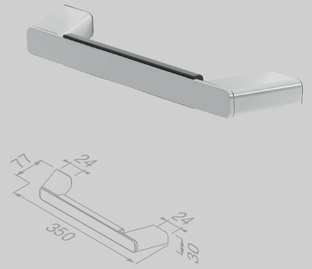

Badgreep 30 cm
Grab rail 30 cm
919906-02

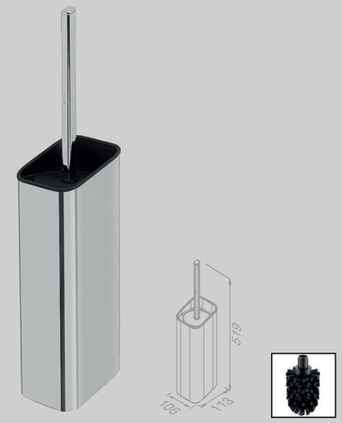

Toiletborstel met houder muurbevestiging
Toilet brush and holder wall-mounted
919911-02-06



Toiletaccessoireset
Toilet accessories set
919900-02-115



Reserverolhouder
Spare toilet roll holder
919912-02

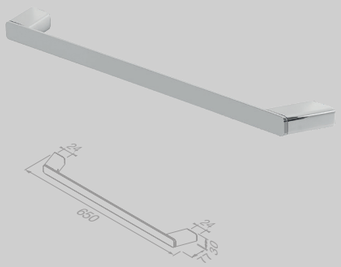

Handdoekrek 60 cm
Towel rail 60 cm
919907-02-60



Zeepdispenser 200 ml met gesatineerd glas
Soap dispenser 200 ml with frosted glass
919916-02

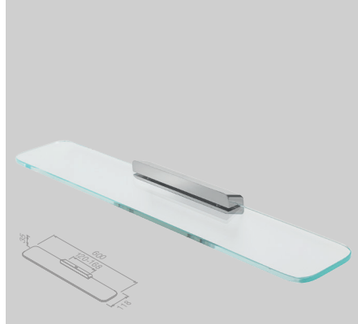

Planchet 60 cm met transparant glas
Bathroom shelf 60 cm with transparent glass
919901-02



Douchemand 35 cm
Shower basket 35 cm
919914-02

Reserveonderdelen
De reserveonderdelen van de Shift Chrome-serie zijn te vinden in het hoofdstuk ‘Reserveonderdelen‘ op pagina 195.

Spare parts
Spare parts of the Shift Chrome collection can be found in the chapter ‘Spare parts’ on page 195.



Modern Art

Wel klassieke functies, geen klassieke vormen. De bijzondere combinatie van een ultrastrakke vormgeving en een zeer rijke uitstraling maakte deze serie accessoires populair bij liefhebbers van design over de hele wereld.

Classical functions, not classical forms. The special combination of an ultra-sleek design and a very rich look makes this range of accessories popular with design lovers all over the world.

WARRANTY 15 YEARS

Square collections





Modern Art Chrome

geesa

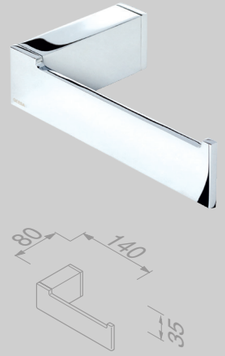

Toiletrolhouder
Toilet roll holder
913509-02

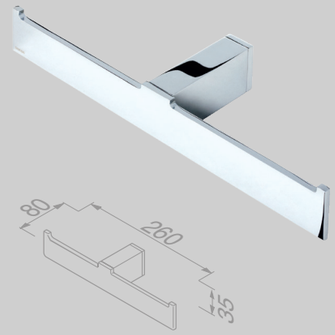

Toiletrolhouder dubbel
Toilet roll holder double
913518-02



Toiletrolhouder met klep
Toilet roll holder with cover
913508-02

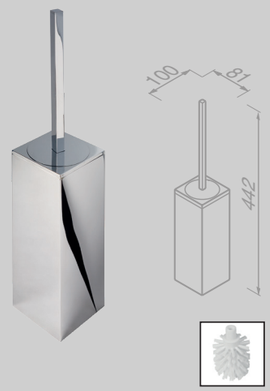

Toiletborstel met houder muurbevestiging
Toilet brush with holder wall-mounted
913510-02

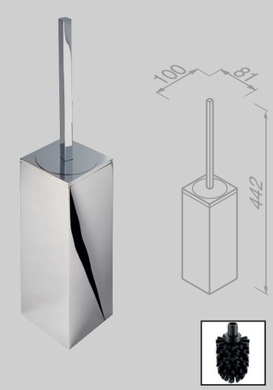

Toiletborstel met houder muurbevestiging
Toilet brush with holder wall-mounted
913510-06

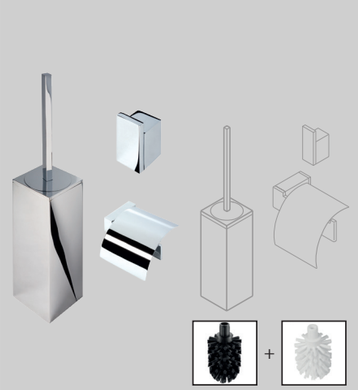

Toiletaccessoireset
Toilet accessories set
913500-02-115

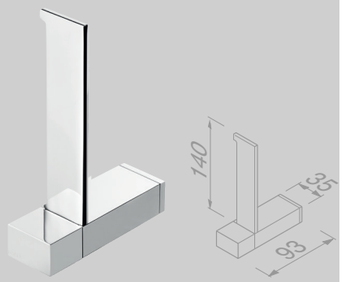

Reserverolhouder
Spare toilet roll holder
913512-02



Zeepdispenser 200 ml
Soap dispenser 200 ml
913516-02

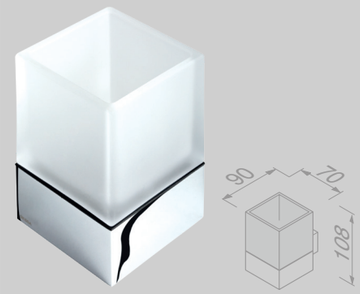

Glashouder met glas
Glass holder with glass
913502-02

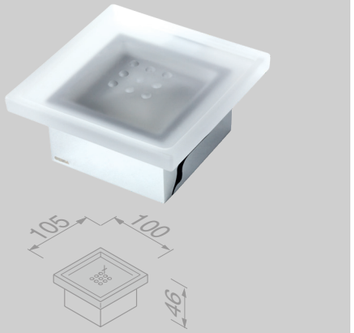

Zeephouder
Soap holder
913503-02

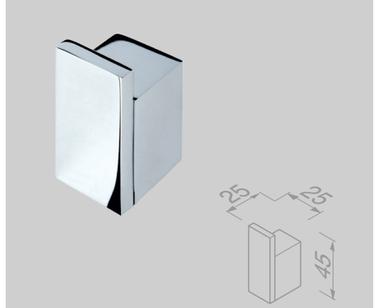

Handdoekhaak
Towel hook
913513-02

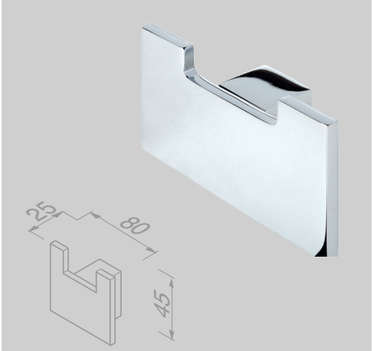

Handdoekhaak dubbel
Towel hook double
913515-02

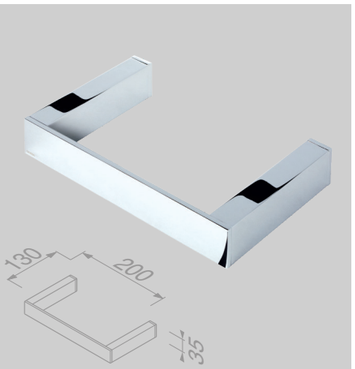

Handdoekring
Towel ring
913504-02

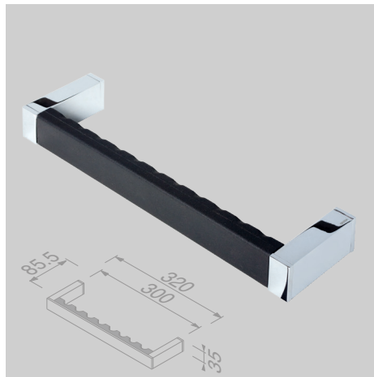

Badgreep 30 cm
Grab rail 30 cm
913506-02

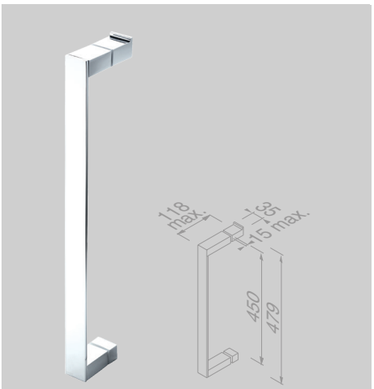

Douchedeurgreep 45 cm
Shower door handle 45 cm
913559-02-45

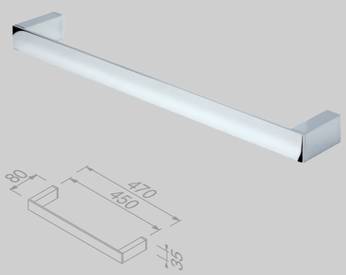

Handdoekrek 45 cm
Towel rail 45 cm
913507-02-45

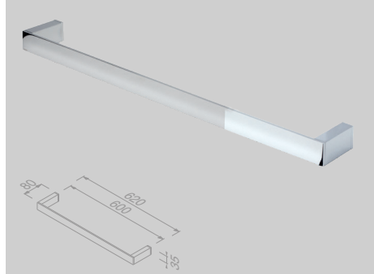

Handdoekrek 60 cm
Towel rail 60 cm
913507-02-60

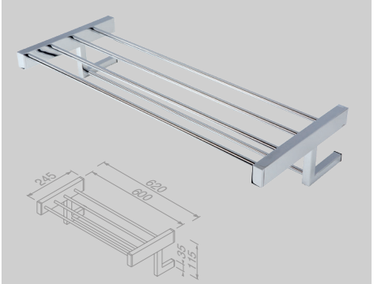

Handdoekrek met planchet 60 cm
Towel rail with shelf 60 cm
913552-02

Reserveonderdelen
De reserveonderdelen van de Modern Art-serie zijn te vinden in het hoofdstuk ‘Reserveonderdelen‘ op pagina 196.

Spare parts
Spare parts of the Modern Art collection can be found in the chapter ‘Spare parts’ on page 196.

Leev

Ontdek de mogelijkheden van Leev. Bij deze serie springt de minimalistische vormgeving direct in het oog. Met als uitgangspunt het efficiënt gebruikmaken van de woon- en leefruimte. Het resultaat is een modulaire badkamerplank, voorzien van veel opbergruimte, die naar wens gecombineerd kan worden met diverse accessoires.

Een gestroomlijnde look met een sterk living karakter creëer je met Geesa Leev. Geesa is trots dat Leev een erkenning van Goed Industrieel Ontwerp (GIO) heeft ontvangen.

Discover the possibilities of Leev. With this series, the minimalist design immediately catches the eye. The starting point is the efficient use of living space. The result is a modular bathroom shelf with ample storage space, which can be combined with various accessories as desired.

Geesa Leev creates a streamlined look with a robust living character. Geesa is proud to have been awarded the Good Industrial Design (GIO) recognition for Leev.

WARRANTY 15 YEARS

Square collections





Leev Planchetten | Bathroom shelves



Elegantie met een rauw randje

Laat je inspireren door Leev. Minimalistisch maar personaliseerbaar. Geesa Leev vindt harmonie in functie en design. De planchetten worden in een mum van tijd een veelzijdig opbergwonder dankzij de accessoires die naar wens kunnen worden toegevoegd. Verkrijgbaar in verschillende maten, voor een optimaal gebruik van de ruimte.

Elegance with a rough edge

Be inspired by Leev. Minimalistic yet customisable. Geesa Leev finds harmony in functionality and design. The bathroom shelves become a versatile storage miracle in no time, thanks to the accessories that can be added as required. Available in different sizes to make the best use of space.

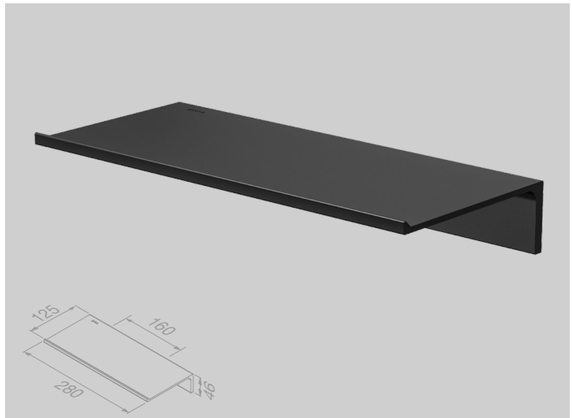

Planchet 28 cm
Bathroom shelf 28 cm
918201-06-280

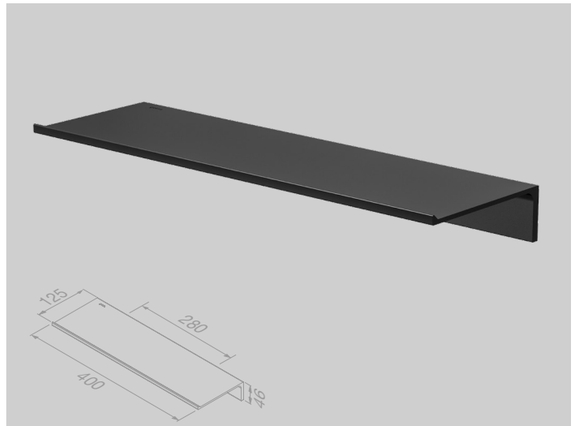

Planchet 40 cm
Bathroom shelf 40 cm
918201-06-400

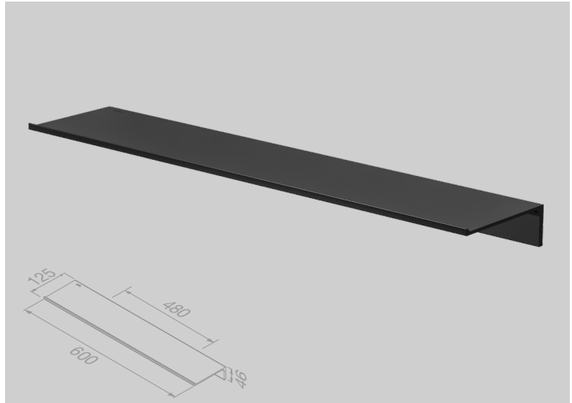

Planchet 60 cm
Bathroom shelf 60 cm
918201-06-600

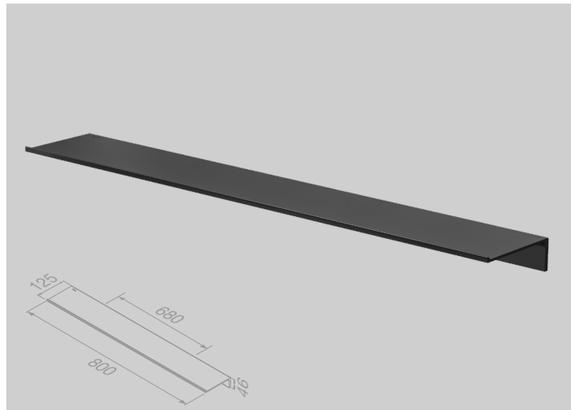

Planchet 80 cm
Bathroom shelf 80 cm
918201-06-800



Mix it up

Exclusiviteit, volledig afgestemd op individueel gebruik. De uitwisselbare accessoires combineer je eenvoudig met onze Leev planchetten. Verander naar eigen behoefte, zonder iets aan de basis te veranderen. Idee: combineer Leev met onze tijdloze klassieker Nemox. De zwarte accessoires zijn een perfect match.

Mix it up

Exclusivity, tailored to individual use. The interchangeable accessories are easy to combine with our Leev bathroom shelves. Transform it as you see fit, without changing the basic design. Tip: combine Leev with our timeless classic Nemox. The black accessories are a perfect match.

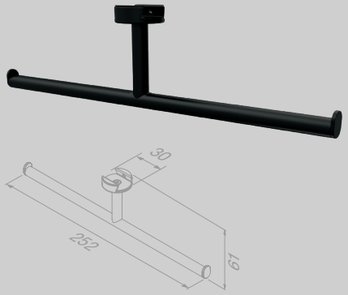

Toiletrolhouder zonder klep dubbel
Toilet roll holder without cover double
918212-06



Handdoekhaak
Towel hook
918215-06



Haak voor wisser
Hook for wiper
918266-06

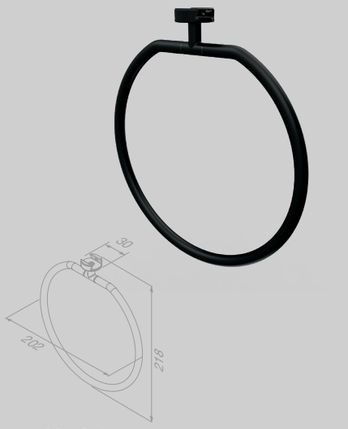

Handdoekring
Towel ring
918204-06

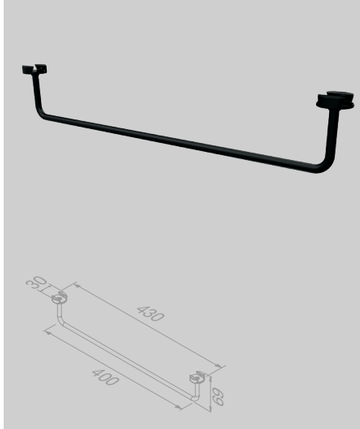

Handdoekrek 40 cm
Towel rail 40 cm
918207-06

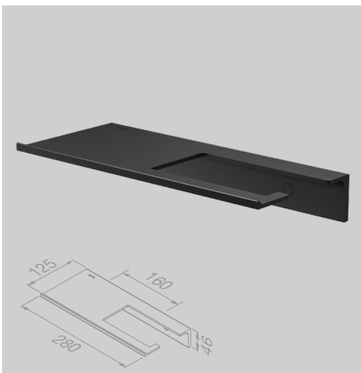

Planchet 28 cm met toiletrolhouder zonder klep
Bathroom shelf 28 cm with toilet roll holder without cover
918209-06-280



Planchet 28 cm met toiletrolhouder zonder klep dubbel
Bathroom shelf 28 cm with toilet roll holder without cover double
918212-06-280

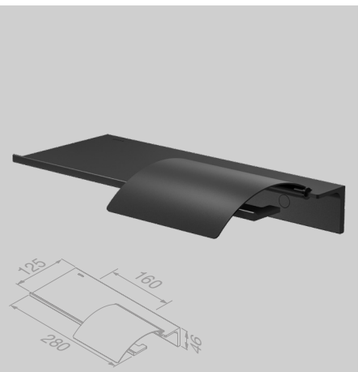

Planchet 28 cm met toiletrolhouder met klep
Bathroom shelf 28 cm with toilet roll holder with cover
918208-06-280



Planchet 28 cm met handdoekhaak en zeepdispenser 200 ml
Bathroom shelf 28 cm with towel hook and soap dispenser 200 ml
918216-06-280

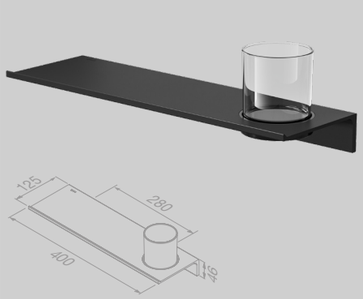

Planchet 40 cm met glas
Bathroom shelf 40 cm with glass
918202-06-400

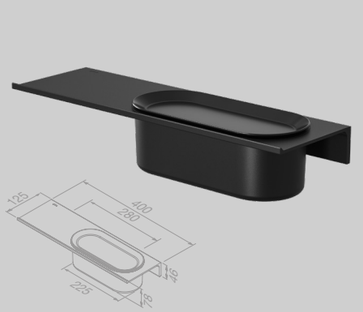

Planchet 40 cm met douchemand 22,5 cm
Bathroom shelf 40 cm with shower basket 22,5 cm
918220-06-400



Planchet 40 cm met zeepdispenser 200 ml
Bathroom shelf 40 cm with soap dispenser 200 ml
918216-06-400



Planchet 40 cm met dispenser multi 200 ml
Bathroom shelf 40 cm with dispenser multi 200 ml
918217-06-400

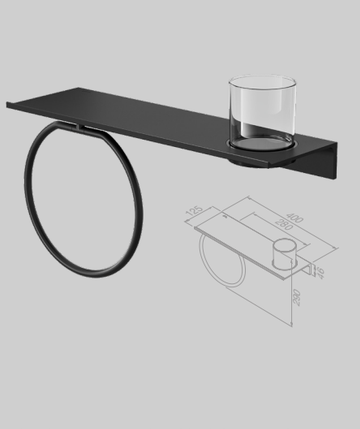

Planchet 40 cm met handdoekring met glas
Bathroom shelf 40 cm with towel ring with glass
918204-06-400

Leev Gecombineerde planchetten | Modular bathroom shelves

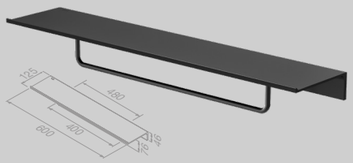

Planchet 60 cm met handdoekrek 40 cm
Bathroom shelf 60 cm with towel rail 40 cm
918207-06-600

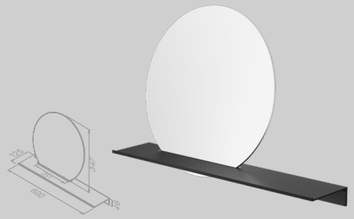

Planchet 60 cm met spiegel
Bathroom shelf 60 cm with mirror
918224-06-600

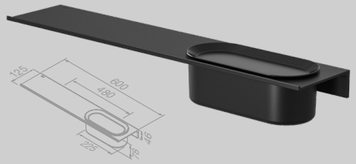

Planchet 60 cm met douchemand 22,5 cm
Bathroom shelf 60 cm with shower basket 22.5 cm
918220-06-600

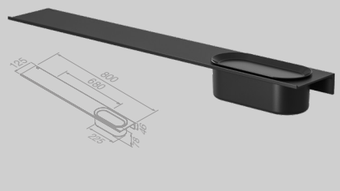

Planchet 80 cm met douchemand 22,5 cm
Bathroom shelf 80 cm with shower basket 22.5 cm
918220-06-800

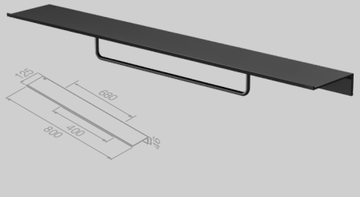

Planchet 80 cm met handdoekrek 40 cm
Bathroom shelf 80 cm with towel rail 40 cm
918207-06-800

Leev is goed te combineren met onze Nemox accessoires | Leev can be combined with our Nemox accessories

Nemox black

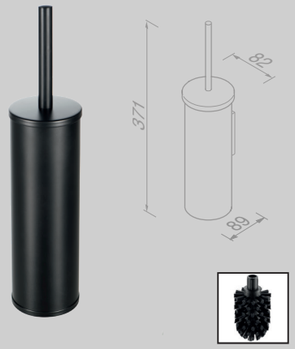

Toiletborstel met houder muurbevestiging
Toilet brush and holder wall-mounted
916511-66



Zeepdispenser 200 ml
Soap dispenser 200 ml
916516-06



Handdoekhaak
Towel hook
916513-06

Reserveonderdelen
De reserveonderdelen van de Leev-serie zijn te vinden in het hoofdstuk ‘Reserveonderdelen‘ op pagina 196.

Spare parts
Spare parts of the Leev collection can be found in the chapter ‘Spare parts’ on page 196.



Craft

Stap binnen in de wereld van tijdloos design en ultieme functionaliteit met Craft. Het doordachte, krachtige ontwerp van hoogwaardig RVS belichaamt moderne elegantie, waardoor deze collectie een essentiële keuze als je zoekt naar de perfecte synergie tussen esthetiek en bruikbaarheid. Craft is uitermate geschikt voor gebruik in hedendaagse hotels en openbare sanitaire ruimtes, waar design en gebruiksgemak het verschil maken, alsook voor consumentenbadkamers waar de accessoires altijd naadloos aansluiten bij de persoonlijke gekozen badkamerstijl.

Step into the world of timeless design and ultimate functionality with Craft. The thoughtful, powerful design of high-quality stainless steel embodies modern elegance, making this collection an essential choice when seeking the perfect synergy between aesthetics and usability. Craft is particularly suitable for use in contemporary hotels and public sanitary spaces, where design and user-friendliness make a difference, as well as for consumer bathrooms where accessories always seamlessly align with the personally chosen bathroom style.

WARRANTY 15 YEARS

Square collections

Craft Polished stainless steel

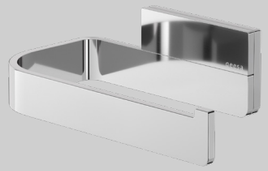

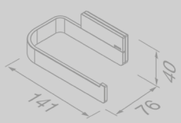

Toiletrolhouder zonder klep
Toilet roll holder without cover
911509-02



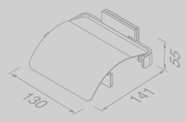

Toiletrolhouder met klep
Toilet roll holder with cover
911508-02



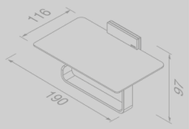

Toiletrolhouder met planchet
Toilet roll holder with shelf
911524-02

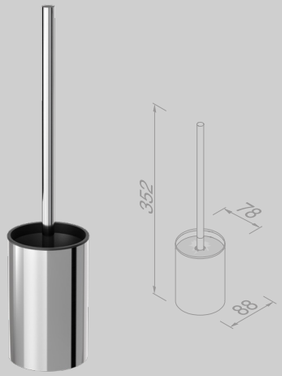

Toiletborstel met houder muurbevestiging
Toilet brush and holder wall-mounted
911511-02

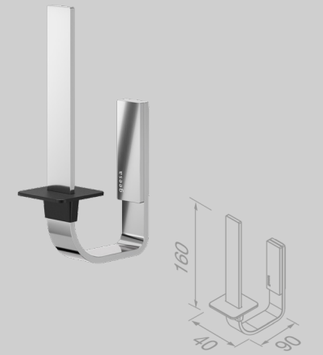

Reserverolhouder
Spare toilet roll holder
911512-02



Zeepdispenser 200 ml
Soap dispenser 200 ml
911516-02

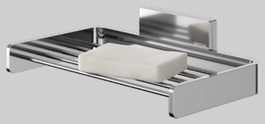

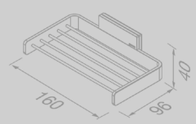

Zeephouder
Soap holder
911558-02

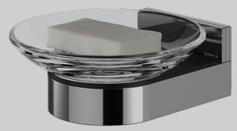



Zeephouder
Soap holder
911503-02



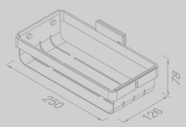

Douchemand
Shower basket
911514-02

Craft Polished stainless steel

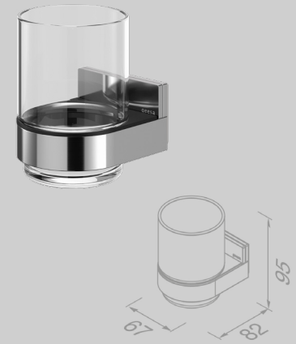

Glashouder met glas
Glass holder with glass
911502-02

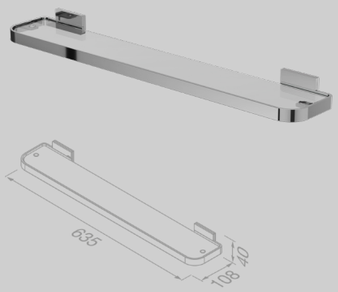

Planchet 60 cm
Shelf 60 cm
911501-02-60

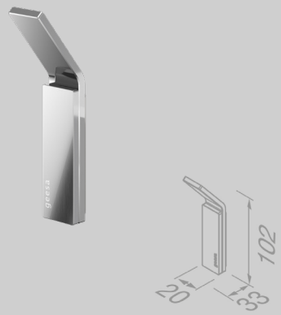

Handdoekhaak groot
Towel hook large
911545-02



Toiletaccessoireset
Toilet accessories set
911500-02-115



Handdoekhaak dubbel
Towel hook double
911515-02

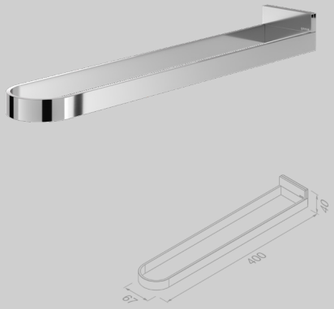

Handdoekrek 2-armig
Towel rail with 2 arms
911505-02

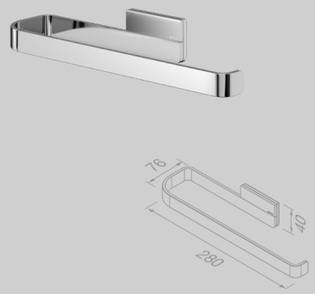

Handdoekring
Towel ring
911504-02

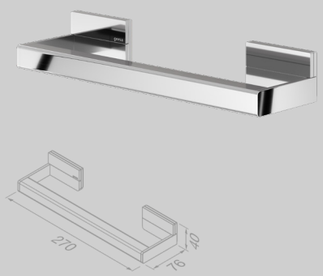

Badgreep 30 cm
Grab rail 30 cm
911506-02

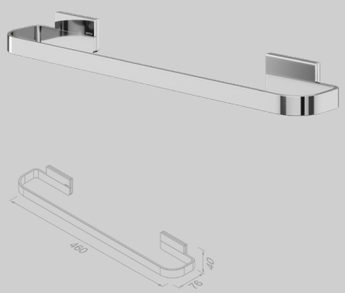

Handdoekrek 45 cm
Towel rail 45 cm
911507-02-45

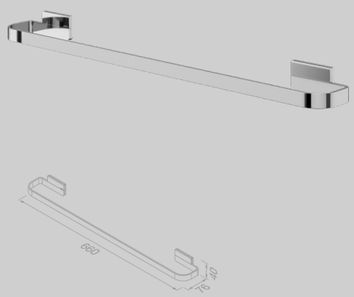

Handdoekrek 60 cm
Towel rail 60 cm
911507-02-60

Craft is goed te combineren met onze Hotel accessoires | Craft can be combined with our Hotel accessories

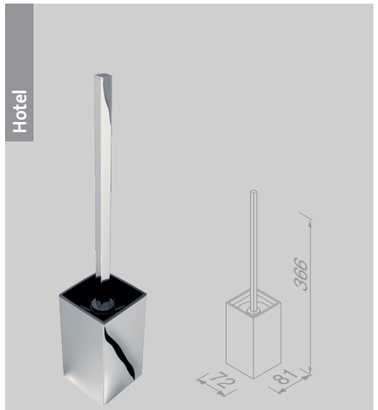

Toiletborstel met houder muurbevestiging
Toilet brush and holder wall-mounted
915113-06

Reserveonderdelen
De reserveonderdelen van de Craft-serie zijn te vinden in het hoofdstuk ‘Reserveonderdelen‘ op pagina 196.

Spare parts
Spare parts of the Craft collection can be found in the chapter ‘Spare parts’ on page 196.



Nemox

Gestileerde ronde vormen. Geen enkele overbodigheid, minder is meer. Complete serie accessoires. Keuze uit chroom, RVS geborsteld, geborsteld brons, zwart, zwart metaal geborsteld en goud geborsteld.

Stylized round shapes. Nothing superfluous, less is more. Geesa Nemox offers a complete range of accessories. Choice of chrome, brushed stainless steel, Brushed bronze, black, brushed metal black and brushed gold.

WARRANTY 15 YEARS

Round collections



Nemox
Brushed bronze

Nemox Brushed bronze straalt warmte en luxe uit, zonder opdringerig te zijn. Deze elegante finish combineert perfect met natuurlijke materialen en lichte tinten zoals beige en zand, voor en serene en harmonieuze badkamerbeleving.

Nemox Brushed bronze exudes warmth and luxury without being overpowering. This elegant finish pairs seamlessly with natural materials and light tones such as beige and sand, creating a serene and harmonious bathroom experience.





Nemox Brushed bronze

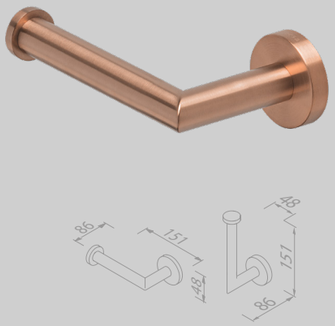

Toiletrolhouder / Reserverolhouder
Toilet roll holder / Spare toilet roll holder
916509-10

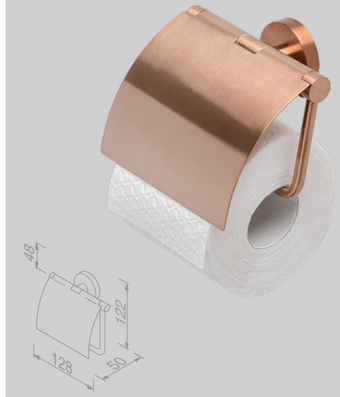

Toiletrolhouder met klep
Toilet roll holder with cover
916508-10

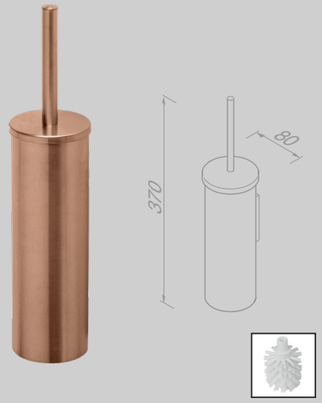

Toiletborstel met houder muurbevestiging
Toilet brush and holder wall-mounted
916511-10

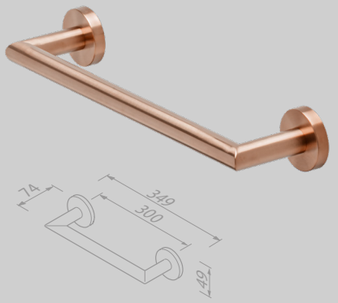

Badgreep 30 cm
Grab rail 30 cm
916506-10

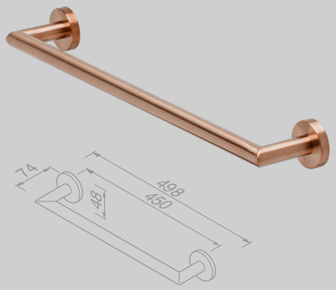

Handdoekrek 45 cm
Towel rail 45 cm
916507-10-45

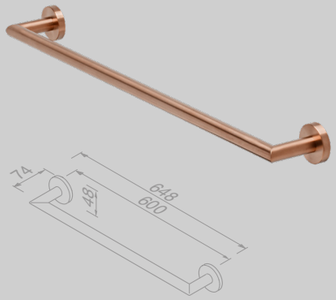

Handdoekrek 60 cm
Towel rail 60 cm
916507-10-60

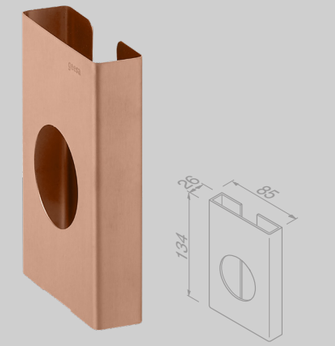

Houder voor hygiënische zakjes
Hygienic bag dispenser
91122-10

Leverbaar augustus 2025
Available August 2025



Zeepdispenser 200 ml
Soap dispenser 200 ml
916527-10

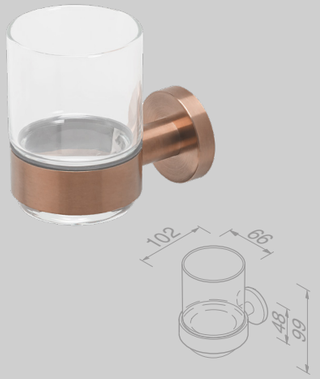

Glashouder met glas
Glass holder with glass
916502-10

Nemox Brushed bronze is goed te combineren met onze Hotel pedaalemmer
Nemox Brushed bronze can be combined with our Hotel pedal bin

Hotel



Pedaalemmer 3 liter vrijstaand
Pedal bin 3 liter freestanding
91634-10

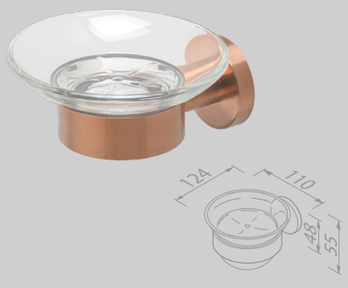

Zeephouder
Soap holder
916503-10

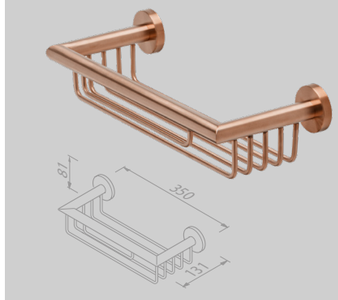

Douchemand 30 cm
Shower basket 30 cm
916514-10-30

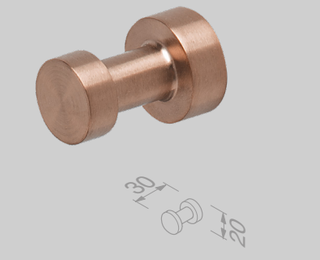

Handdoekhaak
Towel hook
916513-10

Reserveonderdelen
De reserveonderdelen van de Nemox Brushed bronze serie zijn te vinden in het hoofdstuk ‘Reserveonderdelen‘ op pagina 197.

Spare parts
Spare parts of the Nemox Brushed bronze collection can be found in the chapter ‘Spare parts’ on page 197.



Nemox
Brushed metal black

De geborstelde zwartmetalen accessoires voelen zich thuis in zowel een industrieel badkamerontwerp als in een sober chique badkameromgeving. Spannend hoe de stoere finish zich verhoudt tot het verfijnde ontwerp. Alle accessoires vervaardigd van RVS.

The brushed metal black accessories match perfect with an industrial bathroom design and in a soberly chic bathroom environment. The contrast of the tough finish with the refined design is a sensory delight. All accessories are made of stainless steel and coated in brushed metal black with PVD technology.





Nemox Brushed metal black



Toiletrolhouder
Toilet roll holder
916509-09

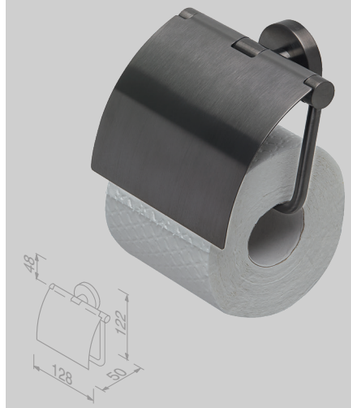

Toiletrolhouder met klep
Toilet roll holder with cover
916508-09

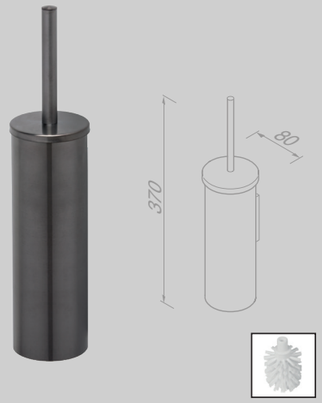

Toiletborstel met houder muurbevestiging
Toilet brush and holder wall-mounted
916511-09

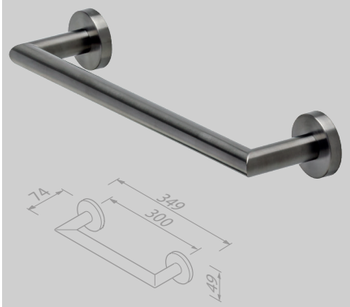

Badgreep 30 cm
Grab rail 30 cm
916506-09

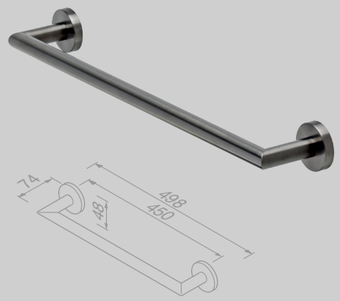

Handdoekrek 45 cm
Towel rail 45 cm
916507-09-45

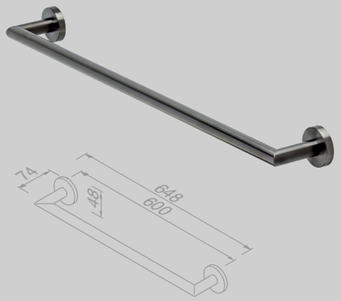

Handdoekrek 60 cm
Towel rail 60 cm
916507-09-60

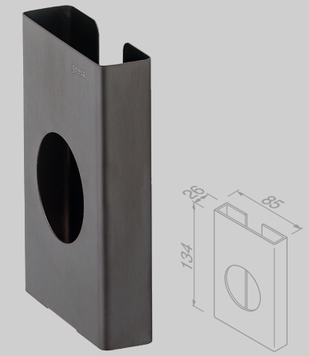

Houder voor hygiënische zakjes
Hygienic bag dispenser
91122-09



Zeepdispenser 200 ml
Soap dispenser 200 ml
916516-09

Leverbaar augustus 2025
Available August 2025



Zeepdispenser 200 ml
Soap dispenser 200 ml
916527-09



Glashouder met glas
Glass holder with glass
916502-09

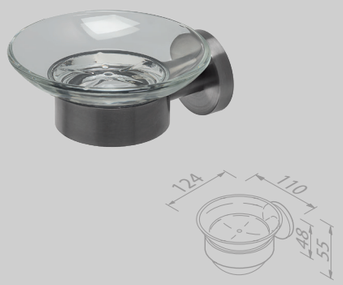

Zeephouder
Soap holder
916503-09

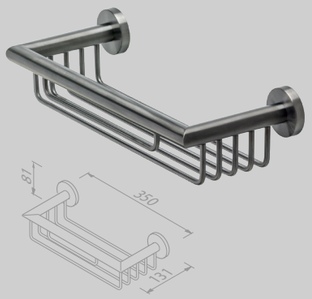

Douchemand 30 cm
Shower basket 30 cm
916514-09-30

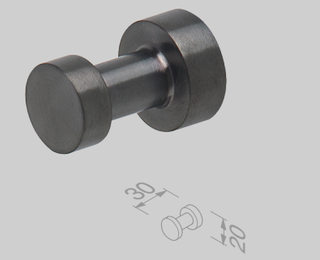

Handdoekhaak
Towel hook
916513-09

Reserveonderdelen
De reserveonderdelen van de Nemox Brushed metal black-serie zijn te vinden in het hoofdstuk ‘Reserveonderdelen‘ op pagina 198.

Spare parts
Spare parts of the Nemox Brushed metal black collection can be found in the chapter ‘Spare parts’ on page 198.



Nemox
Brushed gold

Nemox Brushed gold laat zien hoe je een trend bijna onopvallend een prominente plaats geeft in de badkamer. Prettig aanwezige accessoires, die niet voortdurend op de voorgrond treden.
Het beslissende detail is de hoogwaardige, geborsteld gouden PVD finish op de RVS basis. Past in modern-klassiek en trendy.

Nemox Brushed gold shows how to use trends in an understated, yet refined manner in the bathroom. Attractive accessories that don't need the centre of attention. The decisive detail is the high-quality, Brushed gold PVD finish on the stainless steel base. Ideal for modern classic and trendy styles.





Nemox Brushed gold

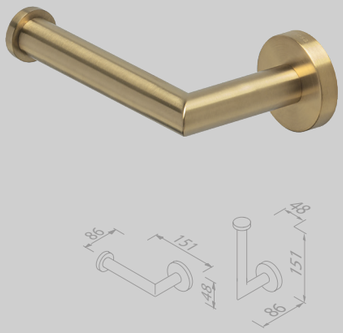

Toiletrolhouder
Toilet roll holder
916509-07

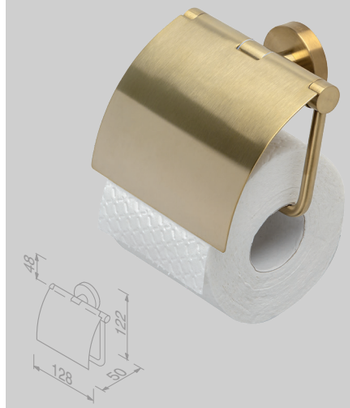

Toiletrolhouder met klep
Toilet roll holder with cover
916508-07

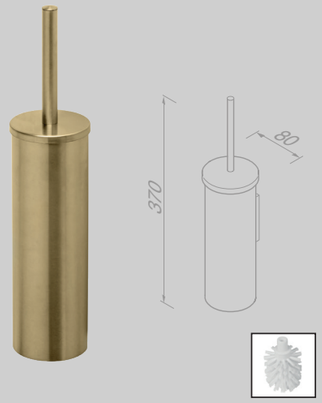

Toiletborstel met houder muurbevestiging
Toilet brush and holder wall-mounted
916511-07

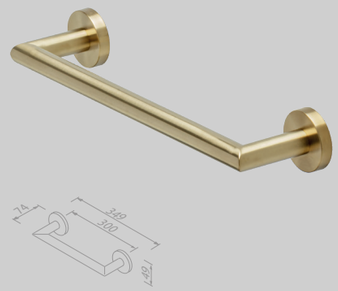

Badgreep 30 cm
Grab rail 30 cm
916506-07

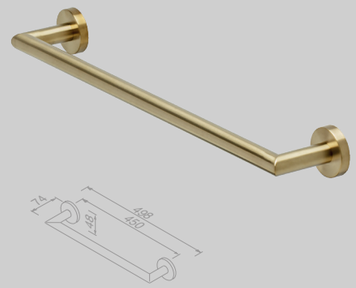

Handdoekrek 45 cm
Towel rail 45 cm
916507-07-45

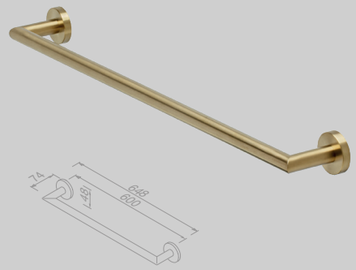

Handdoekrek 60 cm
Towel rail 60 cm
916507-07-60

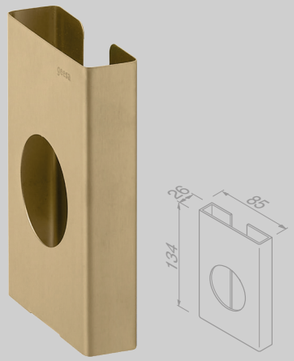

Houder voor hygiënische zakjes
Hygienic bag dispenser
91122-07

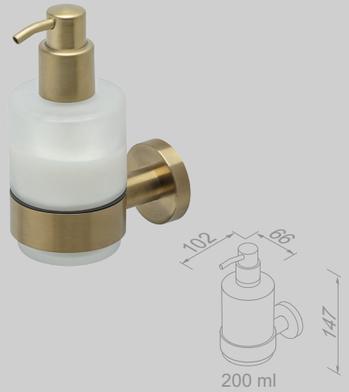

Zeepdispenser 200 ml
Soap dispenser 200 ml
916516-07

Leverbaar augustus 2025
Available August 2025



Zeepdispenser 200 ml
Soap dispenser 200 ml
916527-07



Glashouder met glas
Glass holder with glass
916502-07

Nemox Brushed gold is goed te combineren met onze Hotel pedaalemmer

Nemox Brushed gold can be combined with our Hotel pedal bin

Hotel

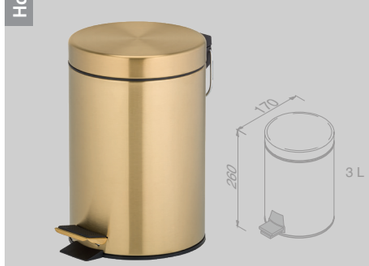

Pedaalemmer 3 liter vrijstaand
Pedal bin 3 liter freestanding
91634-07

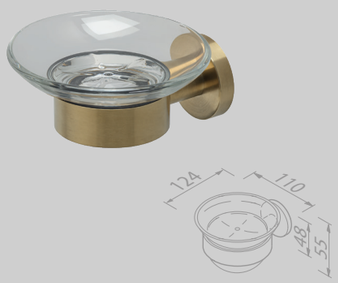

Zeephouder
Soap holder
916503-07

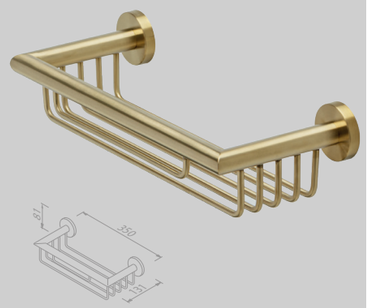

Douchemand 30 cm
Shower basket 30 cm
916514-07-30



Handdoekhaak
Towel hook
916513-07

Reserveonderdelen
De reserveonderdelen van de Nemox Brushed gold-serie zijn te vinden in het hoofdstuk ‘Reserveonderdelen‘ op pagina 198.

Spare parts
Spare parts of the Nemox Brushed gold collection can be found in the chapter ‘Spare parts’ on page 198.



Nemox

Black

De stijlvolle belijning en contrasterende vormen van de Nemox-collectie laten zien dat ritme en variatie een belangrijke rol spelen. De diepzwarte kleur van de serie geeft kracht aan deze bijzondere vormentaal.

The stylish lines and contrasting forms of the Nemox collection reveal how rhythm and variation play an important role. The deep black shows how powerful the design language of this collection really is.





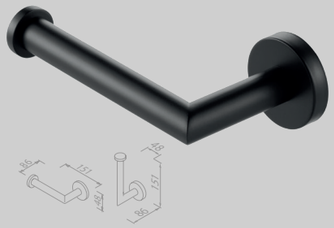

Toiletrolhouder
Toilet roll holder
916509-06

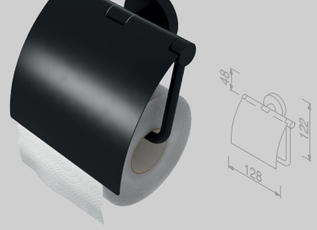

Toiletrolhouder met klep
Toilet roll holder with cover
916508-06

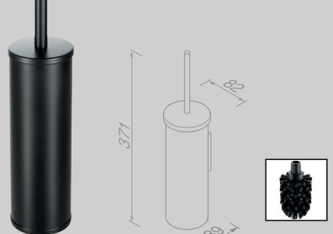

Toiletborstel met houder muurbevestiging
Toilet brush with holder wall-mounted
916511-66



Handdoekhaak
Towel hook
916513-06



Handdoekhaak dubbel
Towel hook double
916515-06

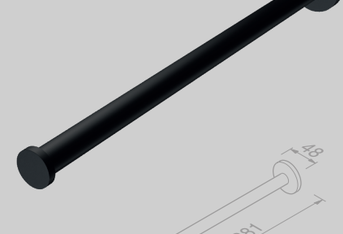

Handdoekrek 1 arm
Towel rail with 1 arm
916519-06



Toiletaccessoireset
Toilet accessories set
916500-06-115

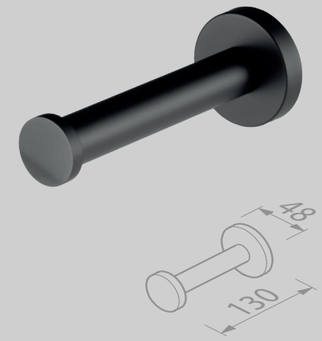

Reserverolhouder
Spare toilet roll holder
916512-06



Zeepdispenser 200 ml
Soap dispenser 200 ml
916516-06



Handdoekring
Towel ring
916504-06



Badgreep 30 cm
Grab rail 30 cm
916506-06



Handdoekrek 45 cm
Towel rail 45 cm
916507-06-45

Leverbaar augustus 2025
Available August 2025



Zeepdispenser 200 ml
Soap dispenser 200 ml
916527-06



Glashouder met glas
Glass holder with glass
916502-06



Zeephouder
Soap holder
916503-06

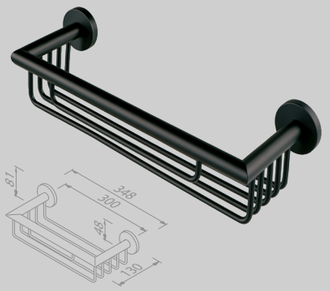

Douchemand 30 cm
Shower basket 30 cm
916514-06-30

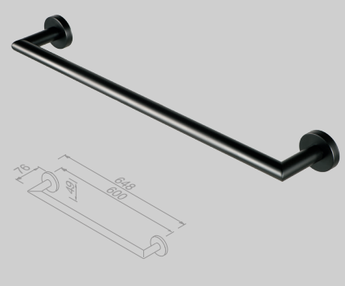

Handdoekrek 60 cm
Towel rail 60 cm
916507-06-60

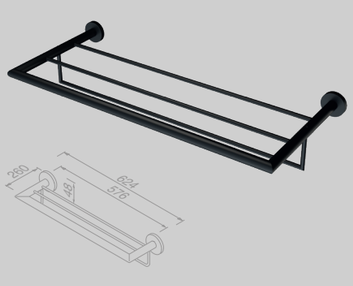

Handdoekrek met planchet 60 cm
Towel rail with shelf 60 cm
916552-06

Reserveonderdelen De reserveonderdelen van de Nemox Black-serie zijn te vinden in het hoofdstuk ‘Reserveonderdelen‘ op pagina 198.

Spare parts Spare parts of the Nemox Black collection can be found in the chapter ‘Spare parts’ on page 198.



Nemox

Brushed stainless steel

Het grote voordeel van RVS is de duurzaamheid. Duurzame, robuuste kwaliteit, zou je kunnen zeggen van Nemox Brushed stainless steel. Het materiaal gaat ook in dit opzicht een hecht verbond aan met het tijdloze ontwerp.

The great advantage of stainless steel is its durability. Durable, robust quality, that's characteristic for the Nemox brushed stainless steel series. In this respect, too, the material closely relates to the timeless design.





Nemox Brushed stainless steel



Toiletrolhouder
Toilet roll holder
916509-05



Toiletrolhouder met klep
Toilet roll holder with cover
916508-05



Toiletrolhouder dubbel
Toilet roll holder double
916518-05



Handdoekhaak
Towel hook
916513-05

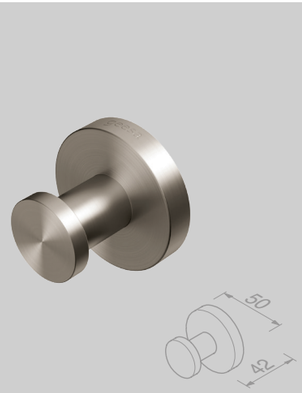

Handdoekhaak
Towel hook
916545-05

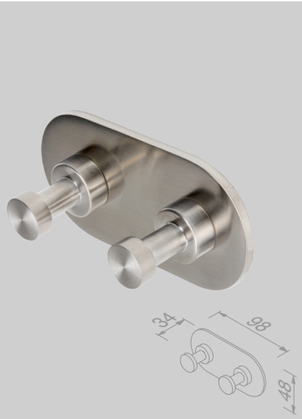

Handdoekhaak dubbel
Towel hook double
916515-05

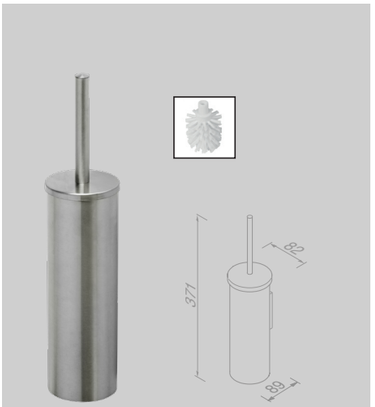

Toiletborstel met houder muurbevestiging
Toilet brush and holder wallmount
916511-05



Toiletaccessoireset
Toilet accessories set
916500-05-115



Reserverolhouder
Spare toilet roll holder
916512-05



Handdoekrek 1 arm
Towel rail with 1 arm
916519-05



Handdoekring
Towel ring
916504-05



Badgreep 30 cm
Grab rail 30 cm
916506-05



Zeepdispenser 200 ml
Soap dispenser 200 ml
916527-05



Glashouder met glas
Glass holder with glass
916502-05



Zeephouder
Soap holder
916503-05

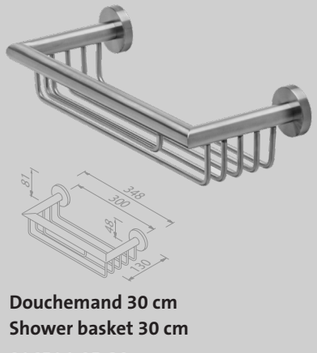

Douchemand 30 cm
Shower basket 30 cm
916514-05-30



Handdoekrek 45 cm
Towel rail 45 cm
916507-05-45



Handdoekrek 60 cm
Towel rail 60 cm
916507-05-60

Reserveonderdelen De reserveonderdelen van de Nemox Brushed stainless steel-serie zijn te vinden in het hoofdstuk ‘Reserveonderdelen‘ op pagina 198.

Spare parts Spare parts of the Nemox Brushed stainless steel collection can be found in the chapter ‘Spare parts’ on page 198.



Nemox
Chrome

De klassieker. De Nemox collectie werd het eerst gepresenteerd in chroom. Omvat vele accessoires om werkelijk alles in de sanitaire ruimte perfect af te werken en op elkaar af te stemmen.

Our classic one. The Nemox collection was first presented in Chrome. It includes many accessories to perfectly finish and match everything in wash rooms.

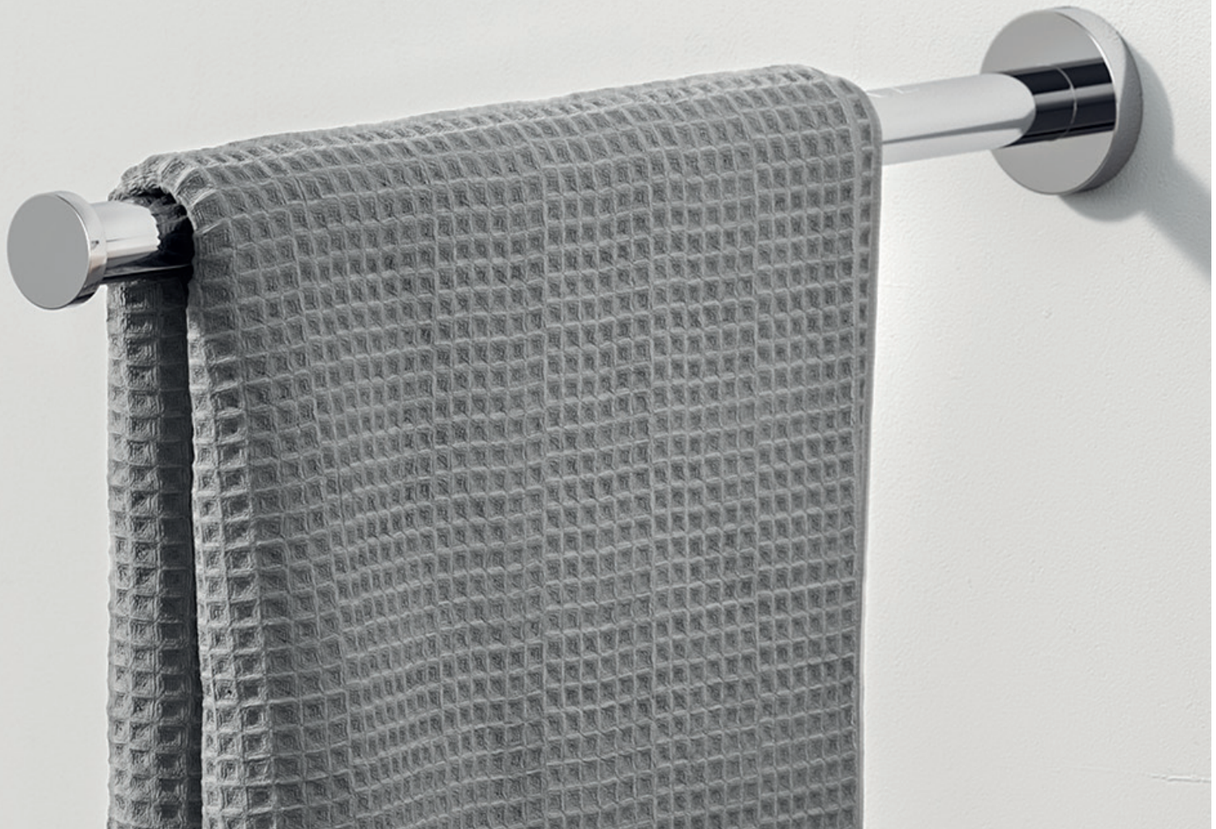





Nemox Chrome



Toiletrolhouder / Reserverolhouder
Toilet roll holder / Spare toilet roll holder
916509-02

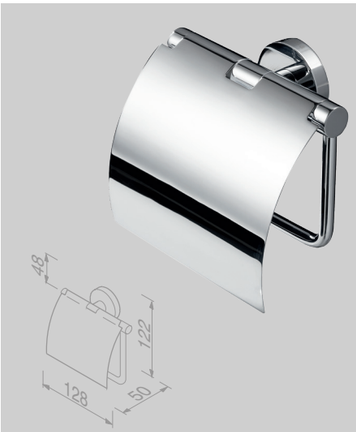

Toiletrolhouder met klep
Toilet roll holder with cover
916508-02



Toiletrolhouder dubbel
Toilet roll holder double
916518-02



Toiletborstel met houder muurbevestiging
Toilet brush and holder wall-mounted
916511-02



Toiletborstel met houder muurbevestiging
Toilet brush and holder wall-mounted
916511-06



Toiletborstel met houder vrijstaand
Toilet brush and holder freestanding
916510-02



Toiletborstel met houder vrijstaand
Toilet brush with holder freestanding
916510-06



Toiletaccessoireset
Toilet accessories set
916500-02-115

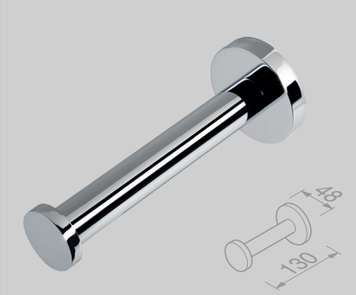

Reserverolhouder
Spare toilet roll holder
916512-02



Reserverolhouder
Spare toilet roll holder
916581-02

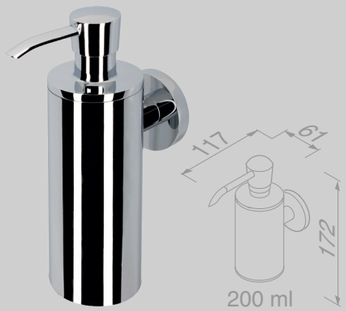

Zeepdispenser 200 ml
Soap dispenser 200 ml
916527-02



Zeepdispenser 250 ml
Soap dispenser 250 ml
916517-02-250



Zeephouder vrijstaand
Soap holder freestanding
916532-02

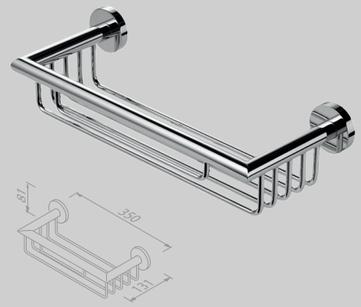

Douchemand 30 cm
Shower basket 30 cm
916514-02-30

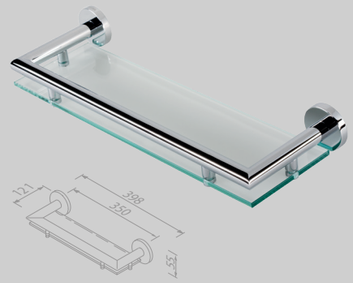

Planchet 35 cm
Bathroom shelf 35 cm
916501-02-35



Zeepdispenser 250 ml vrijstaand
Soap dispenser 250 ml freestanding
916516-02-250



Glashouder met glas
Glass holder with glass
916502-02



Glashouder met glas dubbel
Glass holder with glass double
916522-02

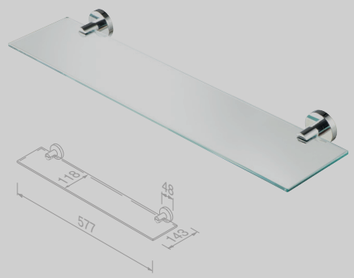

Planchet 60 cm
Bathroom shelf 60 cm
916546-02

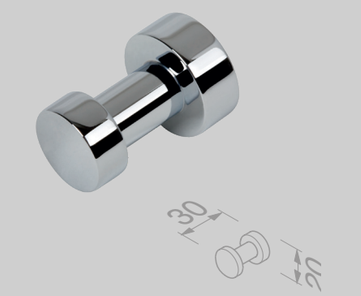

Handdoekhaak
Towel hook
916513-02



Handdoekhaak
Towel hook
916545-02



Glashouder met glas vrijstaand
Glass holder with glass freestanding
916531-02



Zeephouder
Soap holder
916503-02



Zeephouder
Soap holder
916558-02

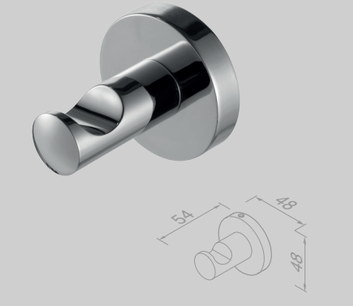

Handdoekhaak
Towel hook
916567-02

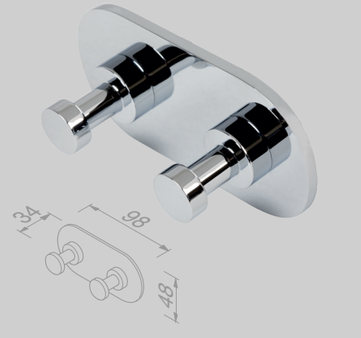

Handdoekhaak dubbel
Towel hook double
916515-02

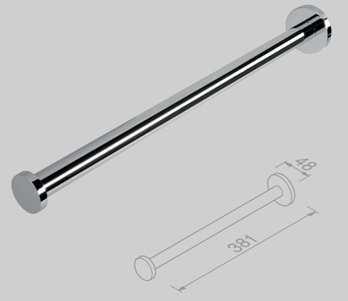

Handdoekrek 1 arm
Towel rail with 1 arm
916519-02

Nemox Chrome



Handdoekrek 2-armig
Towel rail with 2 arms
916505-02



Handdoekring
Towel ring
916504-02

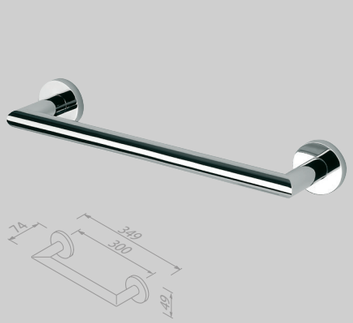

Badgreep 30 cm
Grab rail 30 cm
916506-02

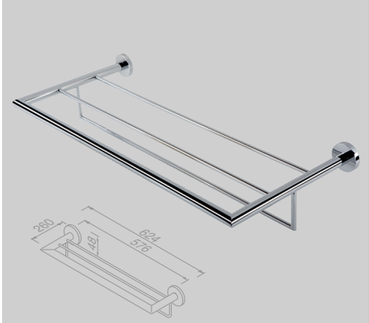

Handdoekrek met planchet 60 cm
Towel rail with shelf 60 cm
916552-02



Badgreep 30 cm
Grab rail 30 cm
916574-02



Handdoekrek 45 cm
Towel rail 45 cm
916576-02-45



Handdoekrek 45 cm
Towel rail 45 cm
916507-02-45

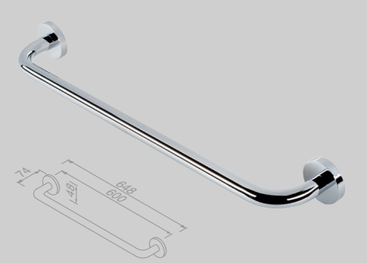

Handdoekrek 60 cm
Towel rail 60 cm
916577-02-60

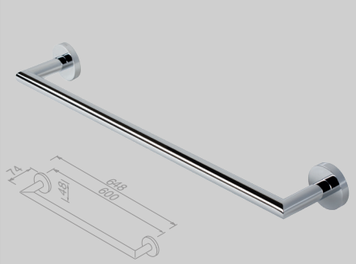

Handdoekrek 60 cm
Towel rail 60 cm
916507-02-60

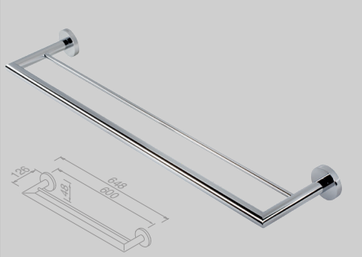

Handdoekrek dubbel 60 cm
Towel rail double 60 cm
916556-02

Reserveonderdelen
De reserveonderdelen van de Nemox Chrome-serie zijn te vinden in het hoofdstuk ‘Reserveonderdelen‘ op pagina 198.

Spare parts
Spare parts of the Nemox Chrome collection can be found in the chapter ‘Spare parts’ on page 198.

Nelio

We kennen allemaal - meestal ook uit eigen ervaring - het spel met geometrische vormen. Hard, zacht. Scherp, rond. De stralende eenvoud die ontstaat uit een loepzuivere combinatie van cirkels, lijnen, vierkanten. Nelio zal je bekend voorkomen.

We all know the play with geometric forms, from our own experience too. Hard, soft. Sharp, round. The radiant simplicity created from a flawless combination of circles, lines, squares. Nelio will look familiar to you.

WARRANTY 15 YEARS

Square collections



Toiletrolhouder / Reserverolhouder
Toilet roll holder / Spare toilet roll holder
916809-02



Toiletrolhouder dubbel
Toilet roll holder double
916818-02

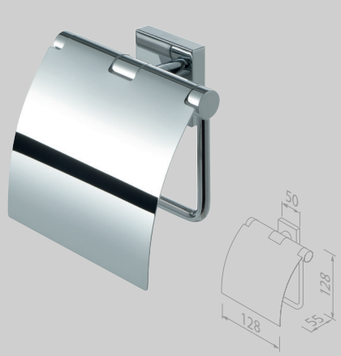

Toiletrolhouder met klep
Toilet roll holder with cover
916808-02

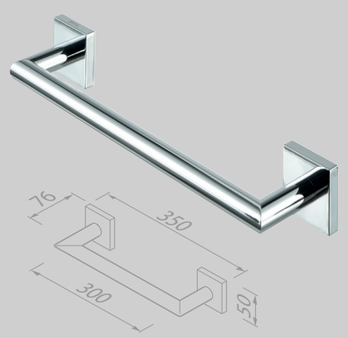

Badgreep 30 cm
Grab rail 30 cm
916806-02

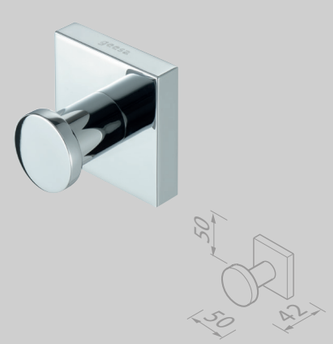

Handdoekhaak
Towel hook
916813-02

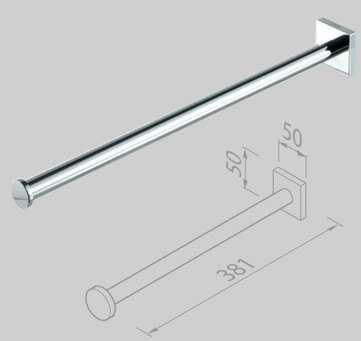

Handdoekrek 1 arm
Towel rail with 1 arm
916805-02



Toiletaccessoireset
Toilet accessories set
916800-02-115

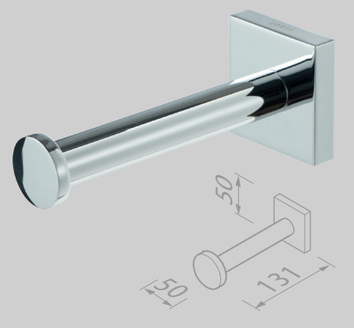

Reserverolhouder
Spare toilet roll holder
916812-02



Zeepdispenser 200 ml
Soap dispenser 200 ml
916827-02

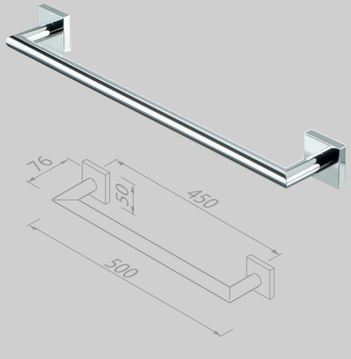

Handdoekrek 45 cm
Towel rail 45 cm
916807-02-45

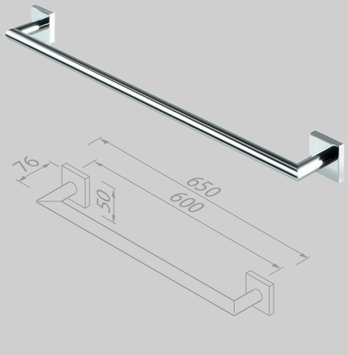

Handdoekrek 60 cm
Towel rail 60 cm
916807-02-60

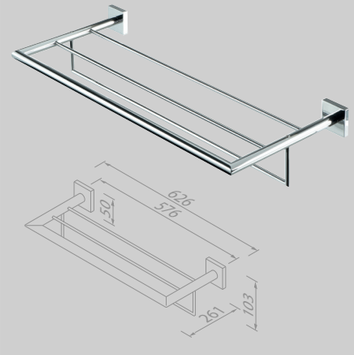

Handdoekrek met planchet 60 cm
Towel rail with shelf 60 cm
916852-02



Glashouder met glas
Glass holder with glass
916802-02



Zeephouder
Soap holder
916803-02

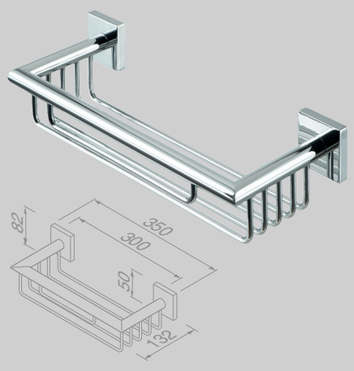

Douchemand 30 cm
Shower basket 30 cm
916814-02



Toiletborstel met houder muurbevestiging
Toilet brush and holder wallmount
916511-02

Reserveonderdelen
De reserveonderdelen van de Nelio-serie zijn te vinden in het hoofdstuk ‘Reserveonderdelen‘ op pagina 198.

Spare parts
Spare parts of the Nelio collection can be found in the chapter ‘Spare parts’ on page 198.



Opal

Met Opal gaan we weer even helemaal terug naar de basis. Rond en rechthoekig, het zijn de meest elementaire vormen in design. Kenmerkend aan het ontwerp is de zwevende cover. De Opal-collectie laat zien dat een speelse vormgeving ook een luxueuze uitstraling kan hebben.

We go back to basics with Opal. Circular and rectangular; the most elementary shapes in design. A simple shape, yet an ingenious design. A characteristic of this design is the exciting, floating cover. The Opal collection shows that a playful design can also have a luxurious appearance.

WARRANTY 15 YEARS

Round collections

Opal
Brushed metal black

Dankzij de stoere PVD afwerking in zwart metaal geborsteld is Opal een echte blikvanger in de sanitaire ruimte. Het zwart zorgt voor een luxe, stijlvolle en tevens stoere look. Deze collectie combineert feilloos met andere badkamerstijlen.

Thanks to the bold brushed metal black PVD finish, Opal is a real eye-catcher in the bathroom. The black provides a luxurious, stylish and also bold look. This collection combines flawlessly with other bathroom styles.



Opal Brushed metal black



Toiletrolhouder zonder klep
Toilet roll holder without cover
917209-09



Toiletrolhouder dubbel
Toilet roll holder double
917218-09



Toiletrolhouder met klep
Toilet roll holder with cover
917208-09



Toiletrolhouder met planchet
Toilet roll holder with shelf
917224-09



Toiletborstel met houder
Toilet brush and holder
917211-09



Toiletaccessoireset
Toilet accessories set
917200-09-115



Reserverolhouder
Spare toilet roll holder
917212-09



Zeepdispenser 200 ml
Soap dispenser 200 ml
917216-09



Glashouder met glas
Glass holder with glass
917202-09

Opal Brushed metal black



Zeephouder met schaal
Soap holder with glass
917203-09



Douchemand 25 cm
Shower basket 25 cm
917214-09



Handdoekhaak klein
Towel hook small
917213-09



Planchet 60 cm
Bathroom shelf 60 cm
917201-09-60



Handdoekhaak groot
Towel hook large
917245-09



Handdoekhaak dubbel
Towel hook double
917215-09

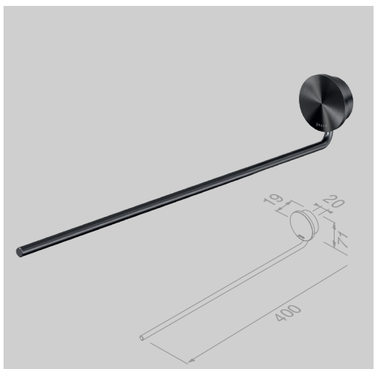

Handdoekrek 1 arm
Towel rail with 1 arm
917205-09



Handdoekring
Towel ring
917204-09

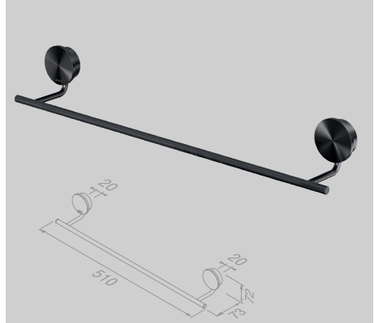

Handdoekrek 45 cm
Towel rail 45 cm
917207-09-45

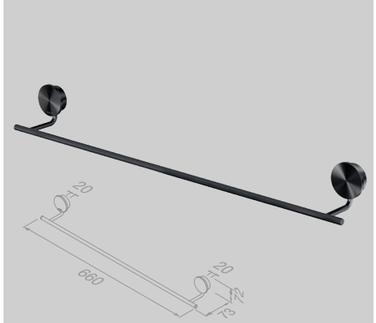

Handdoekrek 60 cm
Towel rail 60 cm
917207-09-60

Reserveonderdelen
De reserveonderdelen van de Opal Brushed metal black serie zijn te vinden in het hoofdstuk ‘Reserveonderdelen‘ op pagina 199.

Spare parts
Spare parts of the Opal Brushed metal black collection can be found in the chapter ‘Spare parts’ on page 199.



Opal
Brushed gold

De Opal collectie perfectioneert iedere badkamerlook. De unieke geborstelde gouden afwerking zorgt voor een chique en duurzame uitstraling. Opal in goud geborsteld is de definitie van luxe.

The Opal collection perfects the look of your bathroom. The unique brushed gold PVD finish creates a chic and durable look. Opal brushed gold is the definition of luxury.







Opal Brushed gold

geesa



Toiletrolhouder zonder klep
Toilet roll holder without cover
917209-07



Toiletrolhouder dubbel
Toilet roll holder double
917218-07



Toiletrolhouder met klep
Toilet roll holder with cover
917208-07



Toiletrolhouder met planchet
Toilet roll holder with shelf
917224-07

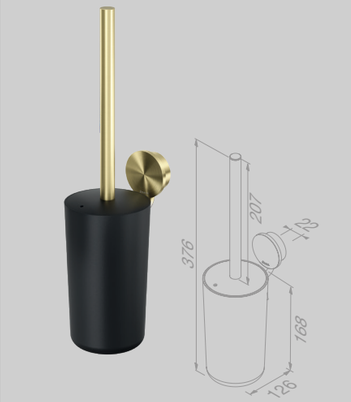

Toiletborstel met houder
Toilet brush and holder
917211-07



Toiletaccessoireset
Toilet accessories set
917200-07-115



Reserverolhouder
Spare toilet roll holder
917212-07



Zeepdispenser 200 ml
Soap dispenser 200 ml
917216-07

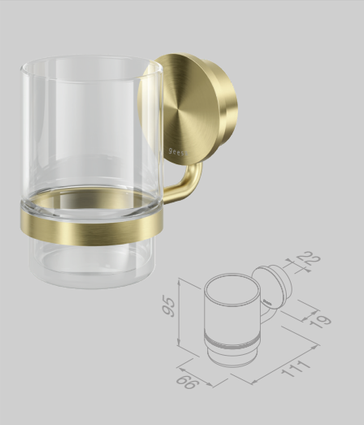

Glashouder met glas
Glass holder with glass
917202-07

Opal Brushed gold

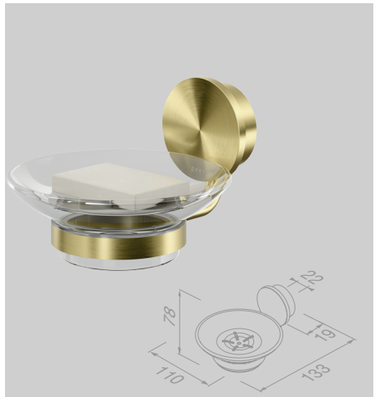

Zeephouder met schaal
Soap holder with glass
917203-07



Douchemand 25 cm
Shower basket 25 cm
917214-07

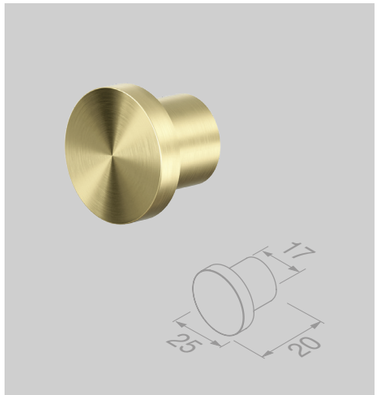

Handdoekhaak klein
Towel hook small
917213-07



Planchet 60 cm
Bathroom shelf 60 cm
917201-07-60



Handdoekhaak groot
Towel hook large
917245-07

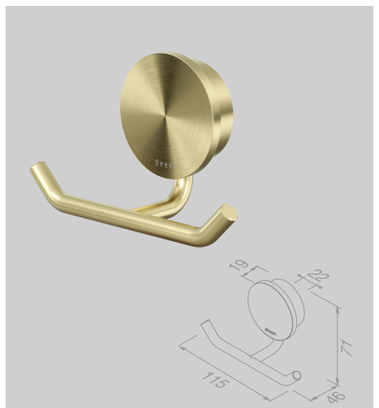

Handdoekhaak dubbel
Towel hook double
917215-07

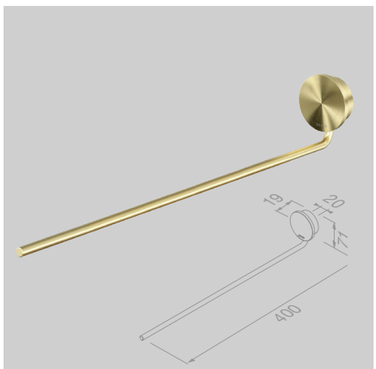

Handdoekrek 1 arm
Towel rail with 1 arm
917205-07



Handdoekring
Towel ring
917204-07

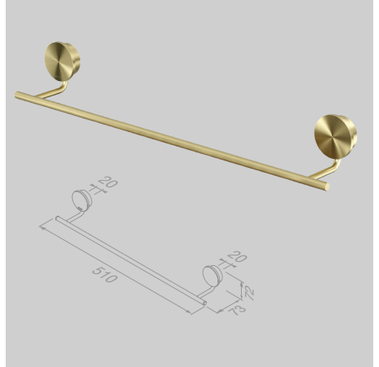

Handdoekrek 45 cm
Towel rail 45 cm
917207-07-45



Handdoekrek 60 cm
Towel rail 60 cm
917207-07-60

Reserveonderdelen
De reserveonderdelen van de Opal Brushed gold serie zijn te vinden in het hoofdstuk ‘Reserveonderdelen‘ op pagina 199.

Spare parts
Spare parts of the Opal Brushed gold collection can be found in the chapter ‘Spare parts’ on page 199.



Opal
Black

Een ode aan rond. De speels vormgegeven lijnen in combinatie met de zwarte accenten, geven de sanitaire ruimte een stijlvolle maar gewaagde look. De inmiddels tijdloze zwarte kleur trekt de aandacht en geeft de badkamer een grafisch element.

An ode to round shapes. The playfully designed lines in combination with the black accents give the bathroom a stylish yet daring look. The now timeless black colour attracts attention and lends a graphic element to the bathroom.







Opal Black

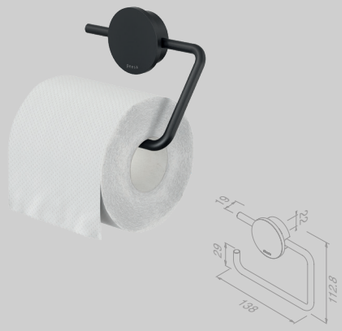

Toiletrolhouder zonder klep
Toilet roll holder without cover
917209-06

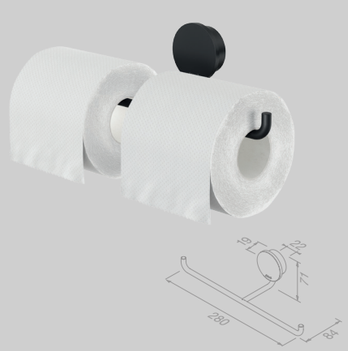

Toiletrolhouder dubbel
Toilet roll holder double
917218-06



Toiletrolhouder met klep
Toilet roll holder with cover
917208-06

Toiletrolhouder met planchet
Toilet roll holder with shelf
917224-06

Toiletborstel met houder
Toilet brush and holder
917211-06

Toiletaccessoireset
Toilet accessories set
917200-06-115



Reserverolhouder
Spare toilet roll holder
917212-06



Zeepdispenser 200 ml
Soap dispenser 200 ml
917216-06



Glashouder met glas
Glass holder with glass
917202-06

Opal Black



Zeephouder met schaal
Soap holder with glass
917203-06



Douchemand 25 cm
Shower basket 25 cm
917214-06



Handdoekhaak klein
Towel hook small
917213-06

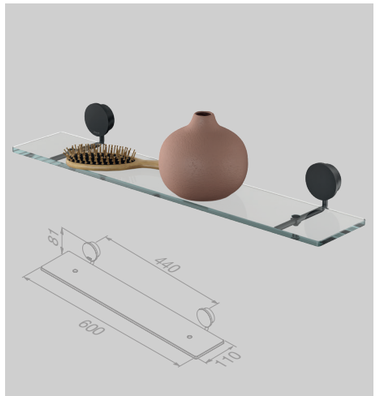

Planchet 60 cm
Bathroom shelf 60 cm
917201-06-60



Handdoekhaak groot
Towel hook large
917245-06



Handdoekhaak dubbel
Towel hook double
917215-06

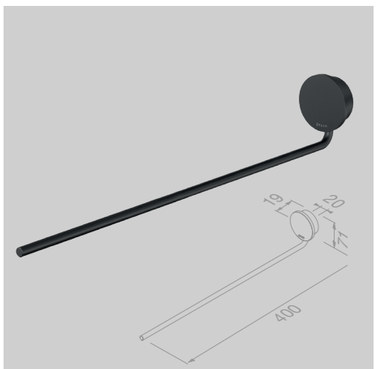

Handdoekrek 1 arm
Towel rail with 1 arm
917205-06



Handdoekring
Towel ring
917204-06

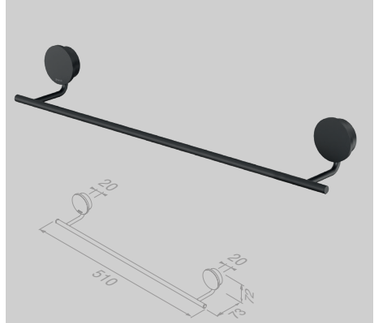

Handdoekrek 45 cm
Towel rail 45 cm
917207-06-45

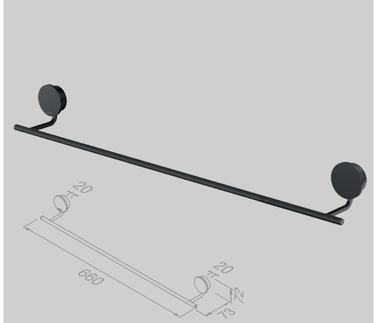

Handdoekrek 60 cm
Towel rail 60 cm
917207-06-60

Reserveonderdelen
De reserveonderdelen van de Opal Black serie zijn te vinden in het hoofdstuk ‘Reserveonderdelen‘ op pagina 199.

Spare parts
Spare parts of the Opal Black collection can be found in the chapter ‘Spare parts’ on page 199.



Opal

Brushed stainless steel

De ronde en rechthoekige basisvormen worden bij Opal niet alleen toegepast maar ook naar een hoger niveau getild. Het overtuigende detail is de hoogwaardige geborstelde finish op RVS basis.

The circular and rectangular elementary shapes are not only implemented in the Opal collection, they are also raised to a higher lever. The compelling detail is the high-quality brushed finish of the stainless steel material.







Opal Brushed stainless steel



Toiletrolhouder zonder klep
Toilet roll holder without cover
917209-05



Toiletrolhouder dubbel
Toilet roll holder double
917218-05



Toiletrolhouder met klep
Toilet roll holder with cover
917208-05



Toiletrolhouder met planchet
Toilet roll holder with shelf
917224-05



Toiletborstel met houder
Toilet brush and holder
917211-05



Toiletaccessoireset
Toilet accessories set
917200-05-115



Reserverolhouder
Spare toilet roll holder
917212-05



Zeepdispenser 200 ml
Soap dispenser 200 ml
917216-05



Glashouder met glas
Glass holder with glass
917202-05

Opal Brushed stainless steel



Zeephouder met schaal
Soap holder with glass
917203-05



Douchemand 25 cm
Shower basket 25 cm
917214-05

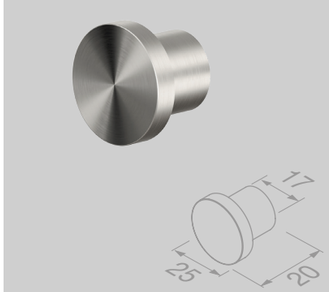

Handdoekhaak klein
Towel hook small
917213-05

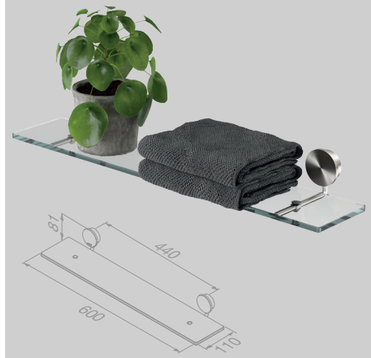

Planchet 60 cm
Bathroom shelf 60 cm
917201-05-60



Handdoekhaak groot
Towel hook large
917245-05



Handdoekhaak dubbel
Towel hook double
917215-05

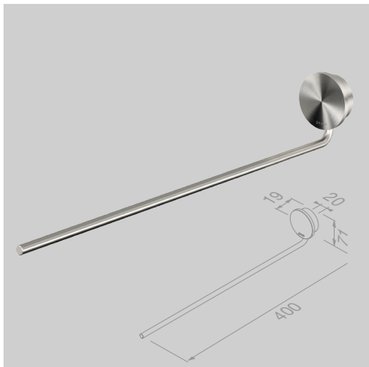

Handdoekrek 1 arm
Towel rail with 1 arm
917205-05



Handdoekring
Towel ring
917204-05

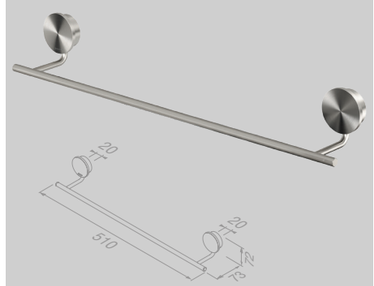

Handdoekrek 45 cm
Towel rail 45 cm
917207-05-45

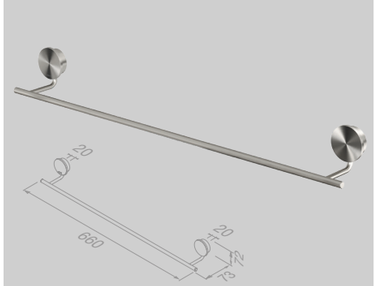

Handdoekrek 60 cm
Towel rail 60 cm
917207-05-60

Reserveonderdelen
De reserveonderdelen van de Opal Brushed stainless steel serie zijn te vinden in het hoofdstuk ‘Reserveonderdelen‘ op pagina 199.

Spare parts
Spare parts of the Opal Brushed stainless steel collection can be found in the chapter ‘Spare parts’ on page 199.



Opal
Chrome/Chrome ABS

De Opal collectie laat zien dat een speelse vormgeving ook een luxueuze uitstraling kan hebben. De prachtige chroom kleur is fris en kwalitatief hoogwaardig. Dankzij haar tijdloze look is Opal perfect te combineren met andere badkamerkleuren en -stijlen.

The Opal collection shows that a playful design can also have a luxurious appearance. The beautiful chrome colour is refresing and of high quality. Thanks to its timeless look, Opal can be perfectly combined with other bathroom colours and styles.







Opal Chrome

geesa



Toiletrolhouder zonder klep
Toilet roll holder without cover
917209-02 917209-02-ABS*



Toiletrolhouder dubbel
Toilet roll holder double
917218-02 917218-02-ABS*



Toiletrolhouder met klep
Toilet roll holder with cover
917208-02 917208-02-ABS*



Toiletrolhouder met planchet
Toilet roll holder with shelf
917224-02 917224-02-ABS*



Toiletborstel met houder
Toilet brush and holder
917211-02 917211-02-ABS*



Toiletaccessoireset
Toilet accessories set
917200-02-115

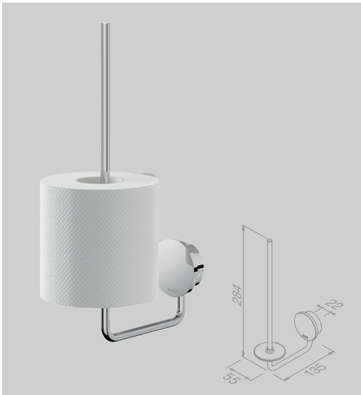

Reserverolhouder
Spare toilet roll holder
917212-02 917212-02-ABS*



Zeepdispenser 200 ml
Soap dispenser 200 ml
917216-02 917216-02-ABS*



Glashouder met glas
Glass holder with glass
917202-02 917202-02-ABS*

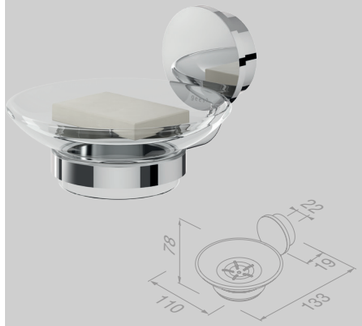

Zeephouder met schaal
Soap holder with glass
917203-02 917203-02-ABS*



Douchemand 25 cm
Shower basket 25 cm
917214-02 917214-02-ABS*

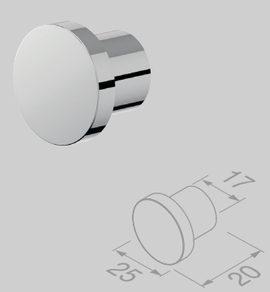

Handdoekhaak klein
Towel hook small
917213-02

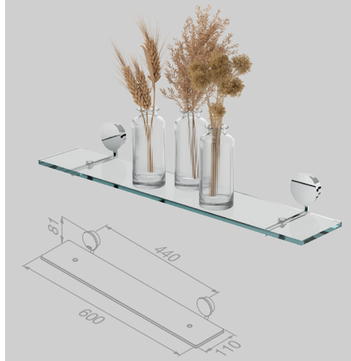

Planchet 60 cm
Bathroom shelf 60 cm
917201-02-60 917201-02-60-ABS*

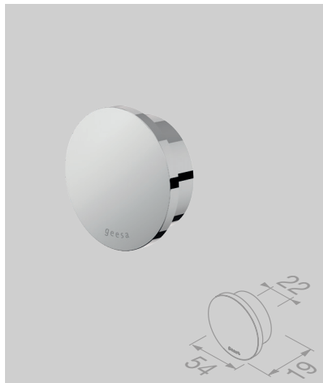

Handdoekhaak groot
Towel hook large
917245-02 917245-02-ABS*

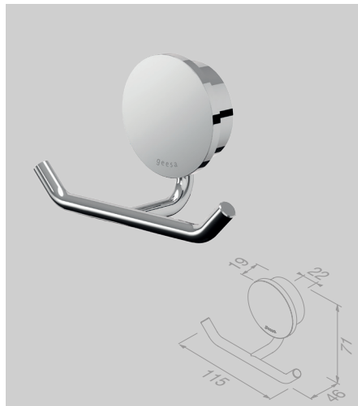

Handdoekhaak dubbel
Towel hook double
917215-02 917215-02-ABS*

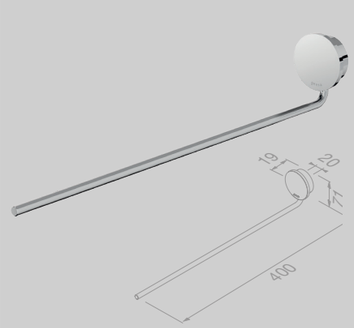

Handdoekrek 1 arm
Towel rail with 1 arm
917205-02 917205-02-ABS*



Handdoekring
Towel ring
917204-02 917204-02-ABS*

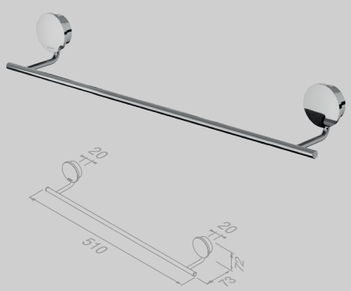

Handdoekrek 45 cm
Towel rail 45 cm
917207-02-45 917207-02-45-ABS*

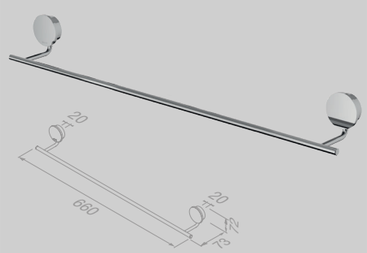

Handdoekrek 60 cm
Towel rail 60 cm
917207-02-60 917207-02-60-ABS*

* Dit artikel is uitgevoerd met een ABS rozet

Reserveonderdelen
De reserveonderdelen van de Opal Chrome serie zijn te vinden in het hoofdstuk ‘Reserveonderdelen‘ op pagina 200.

* This item is equipped with a chromeplated ABS rosette

Spare parts
Spare parts of the Opal Chrome collection can be found in the chapter ‘Spare parts’ on page 200.



Topaz

Geesa Topaz: een samenspel van harde en zachte vormen. Geometrie en minimalisme zijn de kernbegrippen van deze serie. Topaz is het perfecte voorbeeld van innovatief badkamerdesign. Deze serie is uitgevoerd in de kleuren zwart en chroom.

Geesa Topaz: an interplay of hard and soft shapes. Geometry and minimalism are the key concepts of this series. Topaz is the perfect example of an innovative bathroom design. The series is available in black and chrome.

WARRANTY 15 YEARS

Square collections



Topaz
Black

Geesa Topaz speelt met het contrast van rond en vierkant. Het samenspel van harde en zachte vormen creëert een nieuwe look in de badkamer. De zwarte kleurafwerking geeft Topaz een rijke, luxe uitstraling.

Geesa Topaz plays with the contrast of circular and square. The interplay of hard and soft shapes creates a new look in the bathroom. The black colour finish gives Topaz a rich, luxurious look.





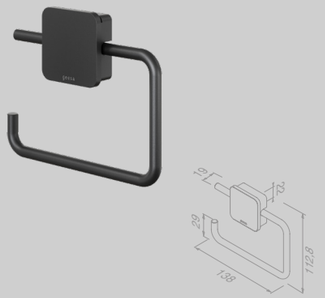

Toiletrolhouder zonder klep
Toilet roll holder without cover
917909-06-A

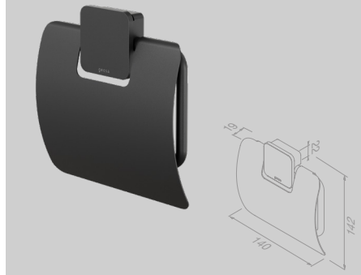

Toiletrolhouder met klep
Toilet roll holder with cover
917908-06-A

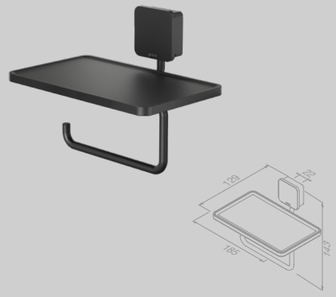

Toiletrolhouder met planchet
Toilet roll holder with shelf
917924-06-A

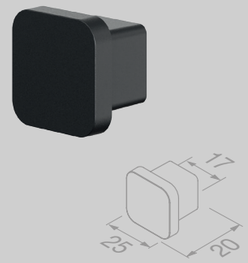

Handdoekhaak klein
Towel hook small
917913-06-A

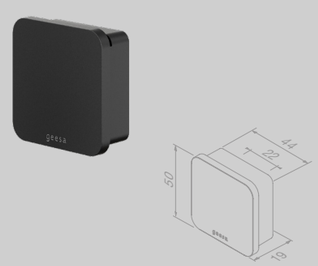

Handdoekhaak groot
Towel hook large
917945-06-A

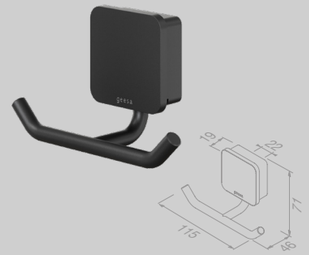

Handdoekhaak dubbel
Towel hook double
917915-06-A

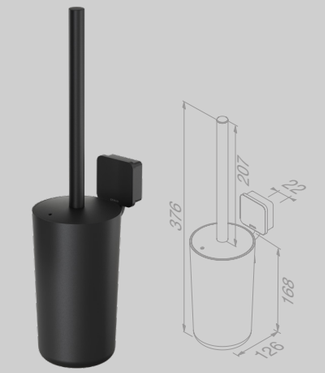

Toiletborstel met houder
Toilet brush and holder
917911-06-A



Toiletaccessoireset
Toilet accessories set
917900-06-115



Reserverolhouder
Spare toilet roll holder
917912-06-A

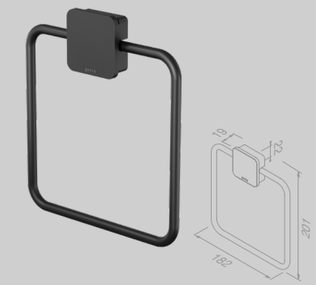

Handdoekring
Towel ring
917904-06-A

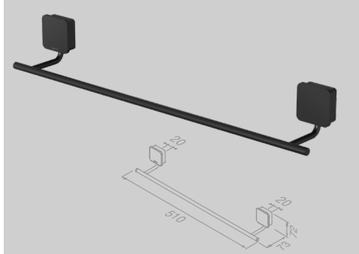

Handdoekrek 45 cm
Towel rail 45 cm
917907-06-45-A

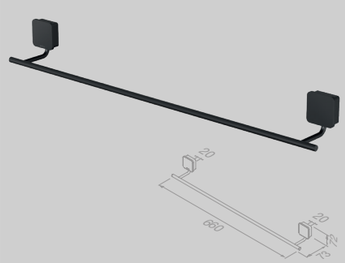

Handdoekrek 60 cm
Towel rail 60 cm
917907-06-60-A



Zeepdispenser 200 ml
Soap dispenser 200 ml
917916-06-A



Glashouder met glas
Glass holder with glass
917902-06-A

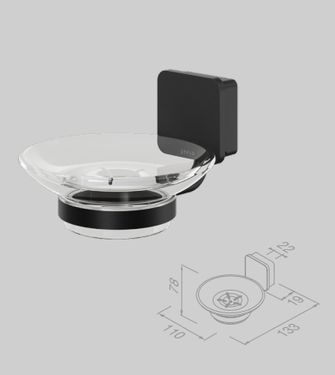

Zeephouder met schaal
Soap holder with glass
917903-06-A

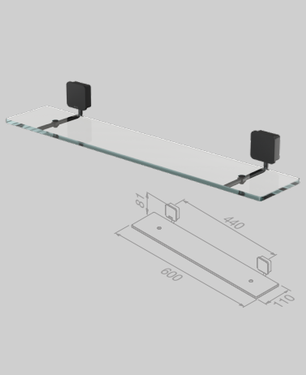

Planchet 60 cm
Bathroom shelf 60 cm
917901-06-60-A

Frame black

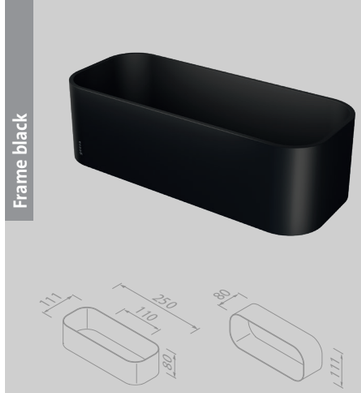

Douchemand / Planchet 25 cm
Shower basket / Shelf 25 cm
918901-06

Reserveonderdelen
De reserveonderdelen van de Topaz black serie zijn te vinden in het hoofdstuk ‘Reserveonderdelen‘ op pagina 200.

Spare parts
Spare parts of the Topaz black collection can be found in the chapter ‘Spare parts’ on page 200.



Topaz
Chrome

Geometrische vormen spelen de hoofdrol bij het design van Geesa Topaz. Minimalistische vormgeving pur sang. Topaz Chrome past met zijn ingetogen, luxe uitstraling zowel in een modern als een klassiek badkamerinterieur.

Geometric shapes play the leading role in the design of Geesa Topaz. Minimalistic design pur sang. With its understated, luxurious look, Topaz Chrome fits into contemporary and classic bathroom interiors.





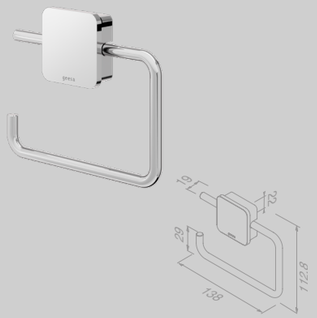

Toiletrolhouder zonder klep
Toilet roll holder without cover
917909-02-A

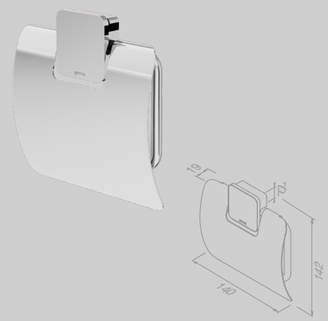

Toiletrolhouder met klep
Toilet roll holder with cover
917908-02-A

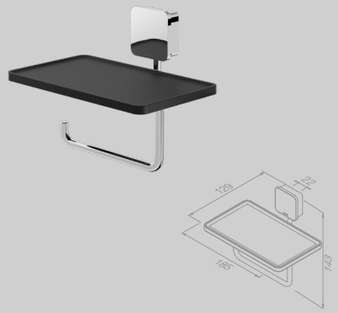

Toiletrolhouder met planchet
Toilet roll holder with shelf
917924-02-A

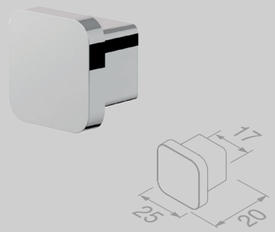

Handdoekhaak klein
Towel hook small
917913-02-A

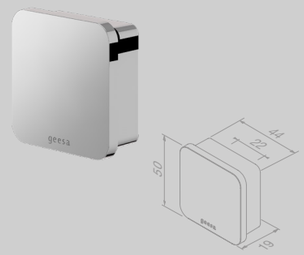

Handdoekhaak groot
Towel hook large
917945-02-A

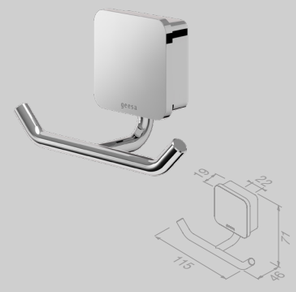

Handdoekhaak dubbel
Towel hook double
917915-02-A

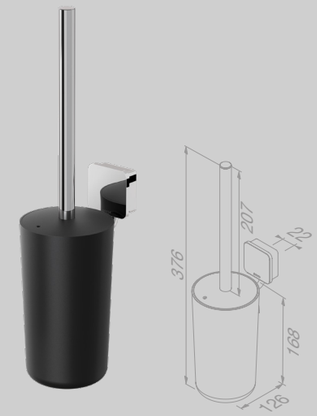

Toiletborstel met houder
Toilet brush and holder
917911-02-A



Toiletaccessoireset
Toilet accessories set
917900-02-115



Reserverolhouder
Spare toilet roll holder
917912-02-A

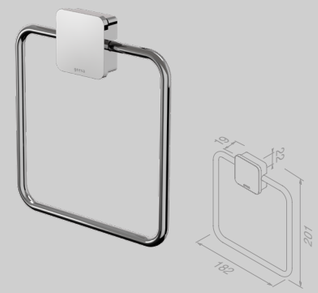

Handdoekring
Towel ring
917904-02-A

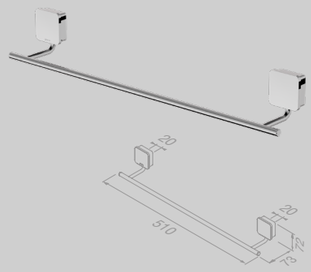

Handdoekrek 45 cm
Towel rail 45 cm
917907-02-45-A

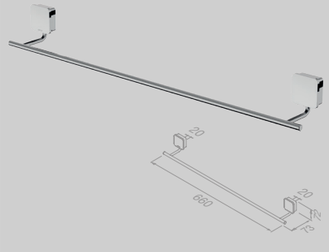

Handdoekrek 60 cm
Towel rail 60 cm
917907-02-60-A



Zeepdispenser 200 ml
Soap dispenser 200 ml
917916-02-A



Glashouder met glas
Glass holder with glass
917902-02-A



Zeephouder met schaal
Soap holder with glass
917903-02-A

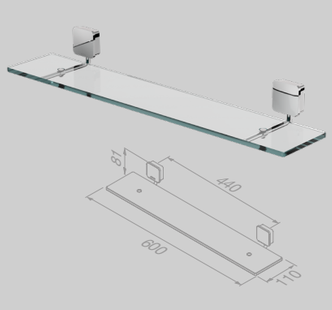

Planchet 60 cm
Bathroom shelf 60 cm
917901-02-60-A

Frame black

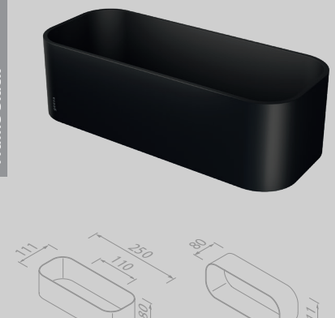

Douchemand / Planchet 25 cm
Shower basket / Shelf 25 cm
918901-06

Reserveonderdelen
De reserveonderdelen van de Topaz chrome serie zijn te vinden in het hoofdstuk ‘Reserveonderdelen‘ op pagina 200.

Spare parts
Spare parts of the Topaz chrome collection can be found in the chapter ‘Spare parts’ on page 200.

Wynk

Alsof de natuur er zelf de hand in heeft gehad, zo organisch gevormd ogen de accessoires uit de brede Wynk collectie. Elk product vertoont een fijne afwisseling van strakke lijnen en subtiele curves. Juist dankzij de natuurlijke vormen voegt de Wynk-collectie zich gemakkelijk in diverse stijlen.

As if nature itself had a hand in it, that's the look of these organically-shaped accessories from the extensive Wynk collection. Each product shows a fine alternation of clean lines and subtle curves. Precisely thanks to its natural shapes, the Wynk collection is easily combined with a variety of styles.

WARRANTY 15 YEARS

Organic collections





Wynk Chrome

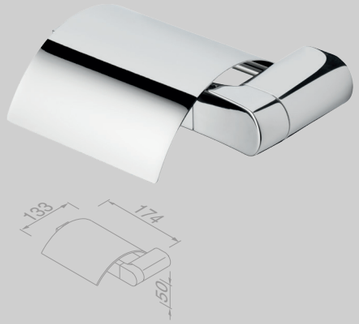

Toiletrolhouder met klep (links)
Toilet roll holder with cover (left-handed)
914508-02-L

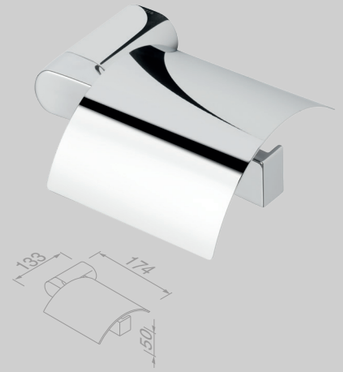

Toiletrolhouder met klep (rechts)
Toilet roll holder with cover (right-handed)
914508-02-R

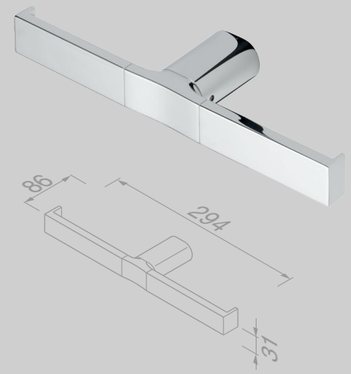

Toiletrolhouder dubbel
Toilet roll holder double
914518-02

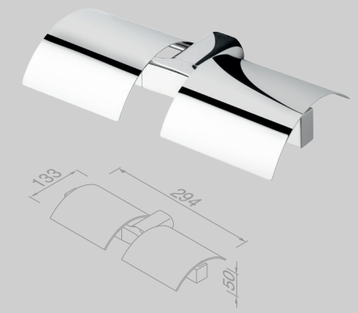

Toiletrolhouder met klep dubbel
Toilet roll holder with cover double
914519-02

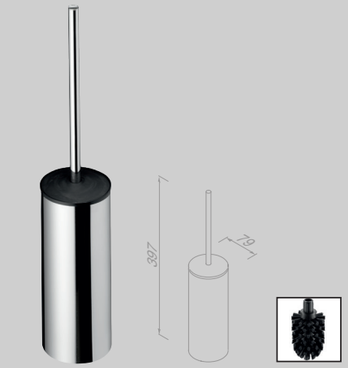

Toiletborstel met houder muurbevestiging
Toilet brush and holder wall-mounted
914511-02

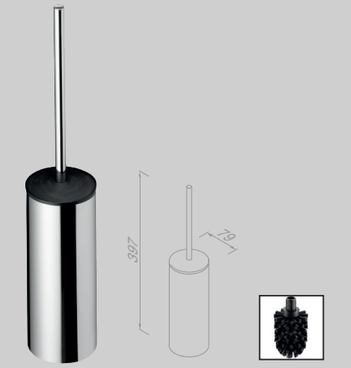

Toiletborstel met houder vrijstaand
Toilet brush and holder freestanding
914510-02



Toiletaccessoireset
Toilet accessories set
914500-02-115

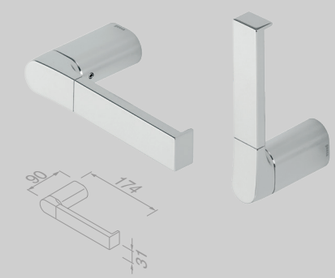

Toiletrolhouder / Reserverolhouder
Toilet roll holder / Spare toilet roll holder
914509-02



Zeepdispenser 200 ml
Soap dispenser 200 ml
914516-02



Glashouder met glas
Glass holder with glass
914502-02



Zeephouder
Soap holder
914503-02

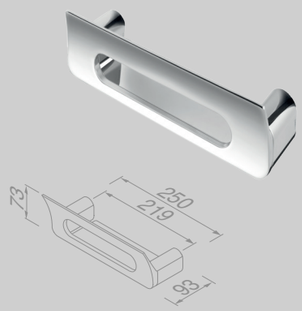

Douchemand 21,9 cm
Shower basket 21.9 cm
914514-02

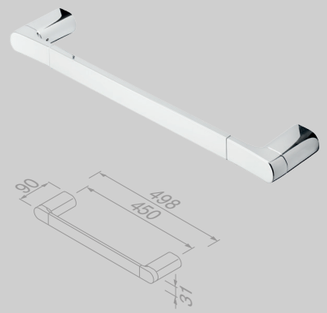

Handdoekrek 45 cm
Towel rail 45 cm
914507-02-45

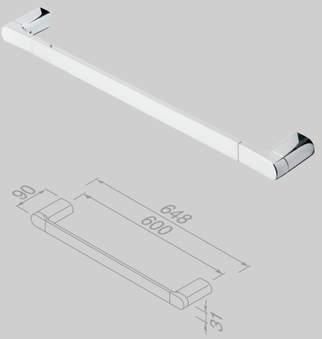

Handdoekrek 60 cm
Towel rail 60 cm
914507-02-60

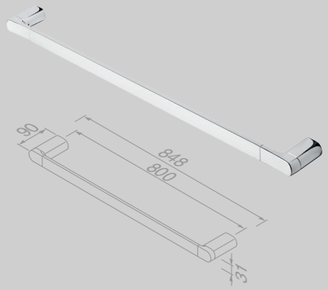

Handdoekrek 80 cm
Towel rail 80 cm
914507-02-80

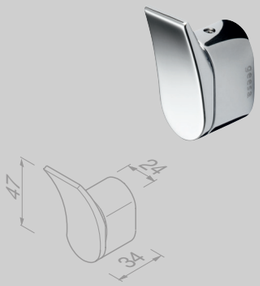

Handdoekhaak klein
Towel hook small
914560-02

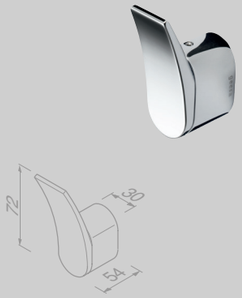

Handdoekhaak groot
Towel hook large
914513-02

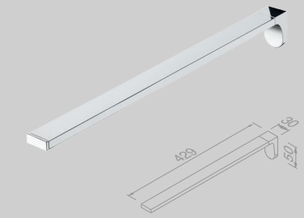

Handdoekrek 1 arm
Towel rail with 1 arm
914505-02

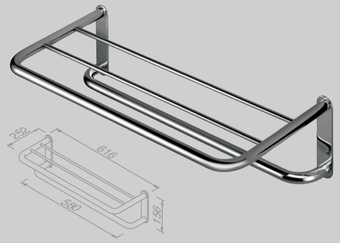

Handdoekrek met planchet 60 cm
Towel rail with shelf 60 cm
914552-02



Handdoekring
Towel ring
914504-02

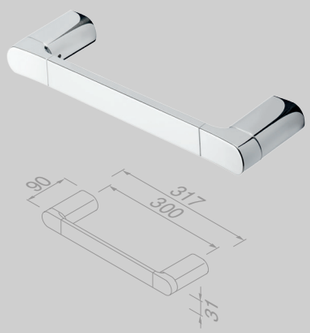

Badgreep 30 cm
Grab rail 30 cm
914506-02

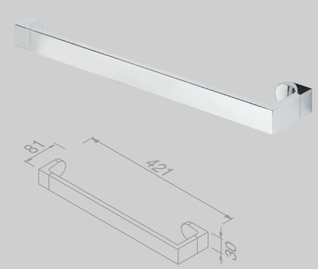

Handdoekrek 40 cm
Towel rail 40 cm
914557-02

Reserveonderdelen
De reserveonderdelen van de Wynk-serie zijn te vinden in het hoofdstuk ‘Reserveonderdelen‘ op pagina 200.

Spare parts
Spare parts of the Wynk collection can be found in the chapter ‘Spare parts’ on page 200.



Frame

Combineren is het toverwoord. Door verschillende functies in één accessoire te combineren, ontstaan verrassend slimme en elegante opbergoplossingen. Zie de stijlvolle zeepdispenser met planchet en haak of het planchet met handdoekhouder en douchemand. Drie uitvoeringen: zwart, chroom/zwart en chroom/wit. De multifunctionele collectie werd bekroond met de hoog aangeschreven iF Design Award 2019.

Combination is the magic word. Combining different functions in one accessory creates surprisingly smart and elegant storage solutions. Like for instance the stylish soap dispenser with shelf and hook, or the shelf with towel holder and shower basket. Three versions: black, chrome/black and chrome/white. The multifunctional collection was awarded the highly acclaimed iF Design Award in 2019.

WARRANTY 15 YEARS

Functional collections

DESIGN AWARD 2019



Frame
Black

Onverwoestbaar messing en hoge kwaliteit ABS afgewerkt met een matzwarte poedercoating. Het metalen frame vormt een natuurlijk geheel met de kleurechte zwarte kunststof inlays. Met elk accessoire zet je een accent, samen vormen ze een eigen stijl.

Indestructible brass and high quality ABS finished with a matt black powder coating. The metal frame forms a natural whole with the colourfast black synthetic inlays. Each accessory is an accent, together they form your style.





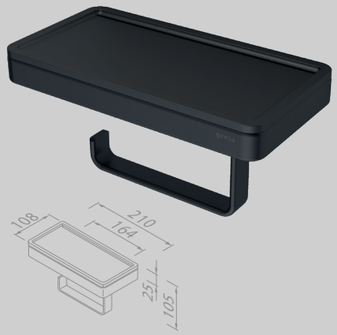

Toiletrolhouder met planchet
Toilet roll holder with shelf
918824-06-06



Toiletrolhouder met planchet en (LED-licht)houder
Toilet roll holder with shelf and (LED light) holder
918889-06-06

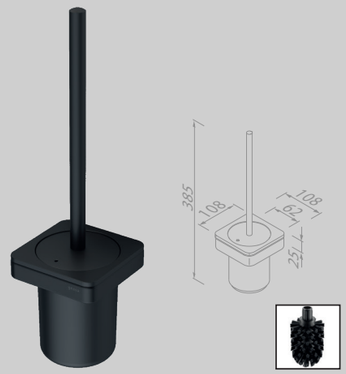

Toiletborstel met houder
Toilet brush and holder
918811-06-06

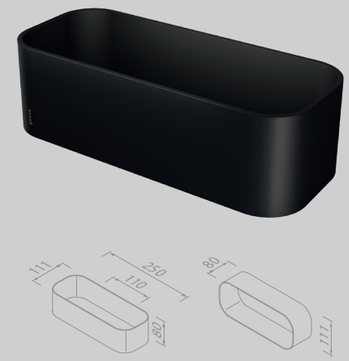

Douchemand / Planchet 25 cm
Shower basket / Shelf 25 cm
918901-06

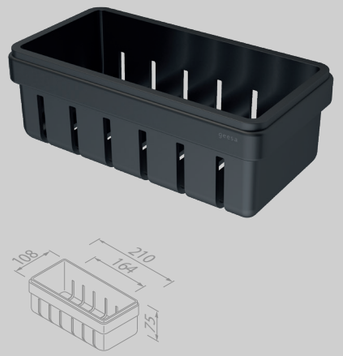

Douchemand 21 cm
Shower basket 21 cm
918801-06-06

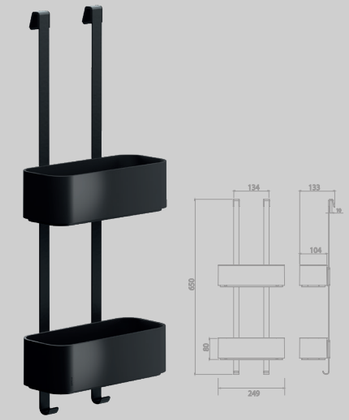

Ophangbaar doucherek 25 cm
Hanging shower caddy 25 cm
918902-06-06



Zeepdispenser 200 ml met planchet en handdoekhaak
Soap dispenser 200 ml with shelf and towel hook
918816-06-06

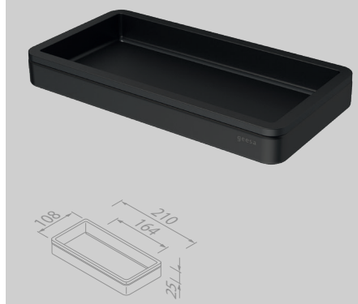

Planchet 21 cm
Shelf 21 cm
918802-06-06

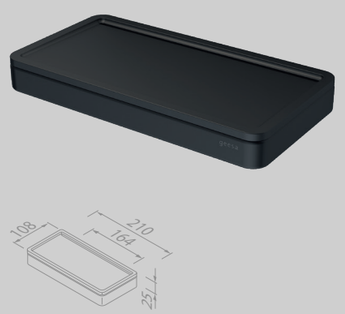

Planchet universeel 21 cm
Shelf universal 21 cm
918804-06-06

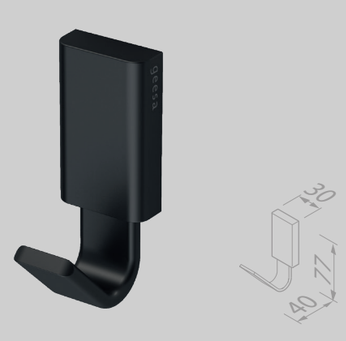

Handdoekhaak
Towel Hook
918413-06

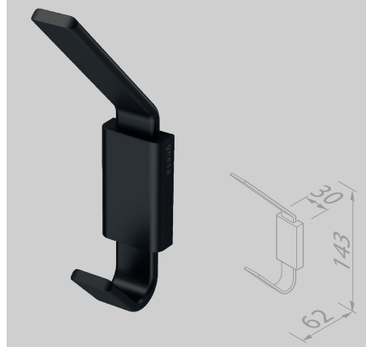

Handdoekhaak dubbel
Towel hook double
918415-06

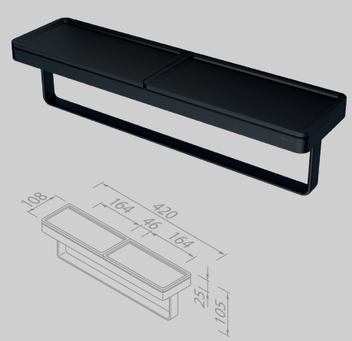

Handdoekrek met planchet 42 cm
Towel rail with shelf 42 cm
918853-06-06-420

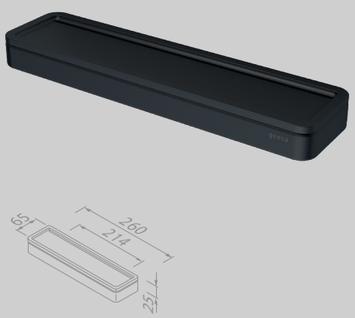

Planchet 26 cm
Shelf 26 cm
918805-06-06

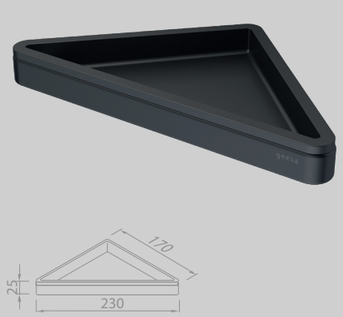

Hoekplanchet
Corner shelf
918803-06-06

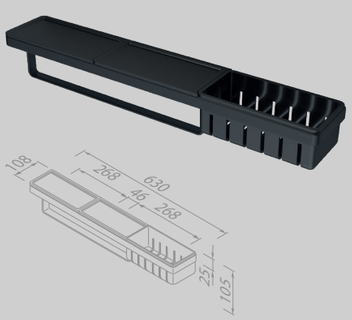

Planchet met handdoekrek en douchemand 63 cm
Shelf with towel rail and shower basket 63 cm
918854-06-06-630

Reserveonderdelen
De reserveonderdelen van de Frame Black-serie zijn te vinden in het hoofdstuk ‘Reserveonderdelen‘ op pagina 201.

Spare parts
Spare parts of the Frame Black collection can be found in the chapter ‘Spare parts’ on page 201.



Frame
Chrome/Black

De kleurechte inlays van zwart kunststof geven een eigentijds accent aan de ruime collectie Frame Chrome/Black. Deze serie laat zich fraai combineren met veel andere moderne verchroomde elementen.

The black synthetic colourfast inlays form a distinctive and contemporary accent in the wide Frame Chrome/Black collection. This serie can be nicely combined with many other modern chrome elements.





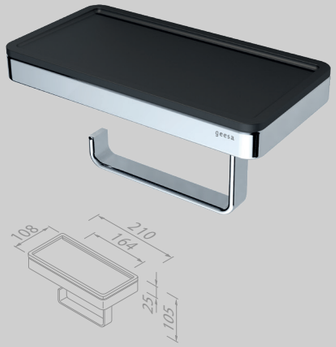

Toiletrolhouder met planchet
Toilet roll holder with shelf
918824-02-06

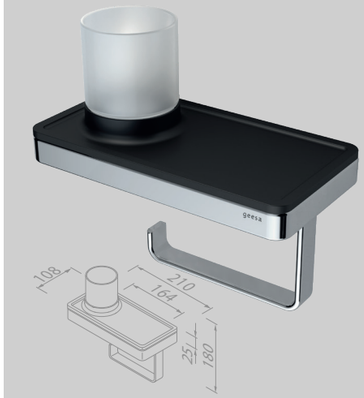

Toiletrolhouder met planchet en (LED-licht)houder
Toilet roll holder with shelf and (LED light)holder
918889-02-06

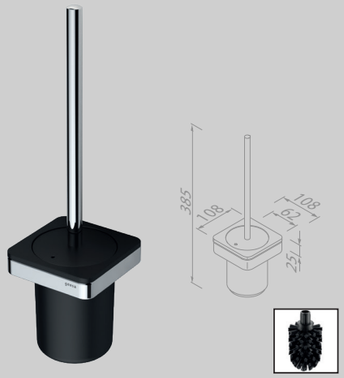

Toiletborstel met houder
Toilet brush and holder
918811-02-06

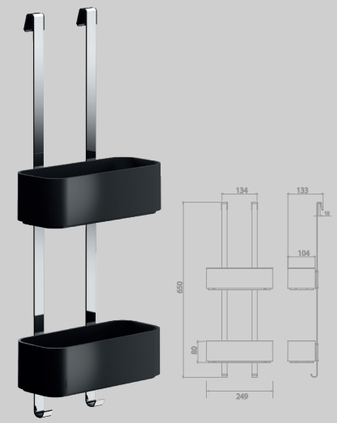

Ophangbaar doucherek 25 cm
Hanging shower caddy 25 cm
918902-02-06

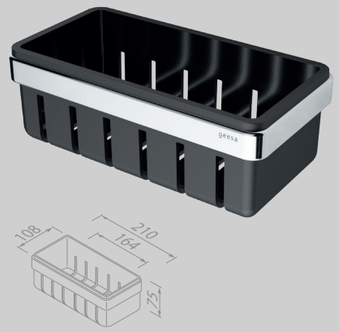

Douchemand 21 cm
Shower basket 21 cm
918801-02-06

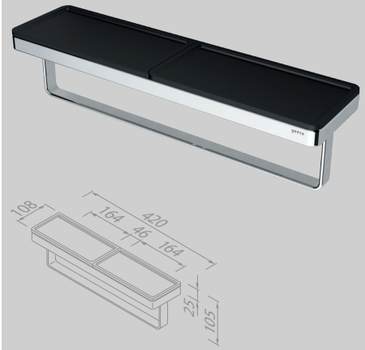

Handdoekrek met planchet 42 cm
Towel rail with shelf 42 cm
918853-02-06-420



Zeepdispenser 200 ml met planchet en handdoekhaak
Soap dispenser 200 ml with shelf and towel hook
918816-02-06



Planchet 21 cm
Shelf 21 cm
918802-02-06

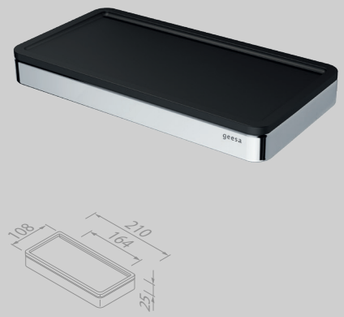

Planchet universeel 21 cm
Shelf universal 21 cm
918804-02-06

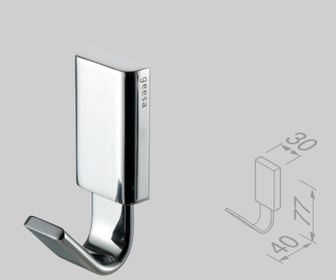

Handdoekhaak
Towel hook
918413-02



Handdoekhaak dubbel
Towel hook double
918415-02

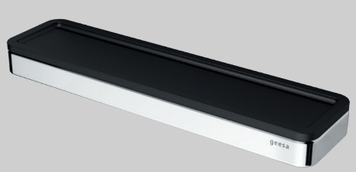

Planchet 26 cm
Shelf 26 cm
918805-02-06

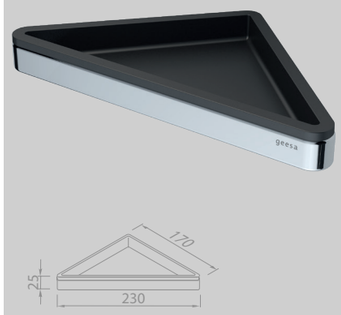

Hoekplanchet
Corner shelf
918803-02-06

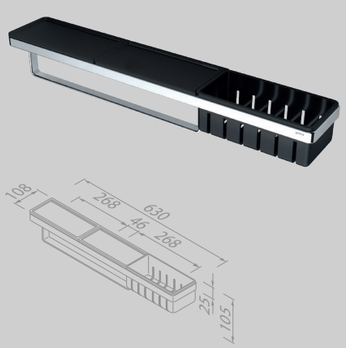

Planchet met handdoekrek en douchemand 63 cm
Shelf with towel rail and shower basket 63 cm
918854-02-06-630

Reserveonderdelen
De reserveonderdelen van de Frame Chrome/Black-serie zijn te vinden in het hoofdstuk ‘Reserveonderdelen‘ op pagina 202.

Spare parts
Spare parts of the Frame Chrome/Black collection can be found in the chapter ‘Spare parts’ on page 202.



Frame
Chrome/White

De kleurechte inlays van wit kunststof sluiten naadloos aan bij wit sanitair. Het verchroomde frame geeft dan weer een subtiele moderne twist aan deze accessoires. Laat zich fraai combineren met veel andere moderne verchroomde elementen.

The colourfast inlays of white ABS blend in seamlessly with white sanitary ware. The chromed frame gives a subtle modern twist to these accessories. It combines beautifully with many other modern chrome elements.





Frame Chrome/White

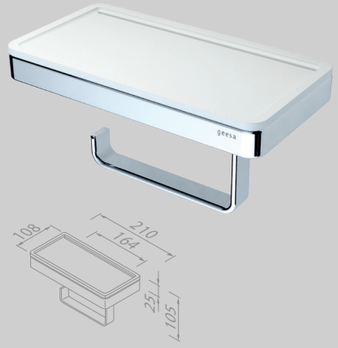

Toiletrolhouder met planchet
Toilet roll holder with shelf
918824-02



Toiletrolhouder met planchet en (LED-licht)houder
Toilet roll holder with shelf and (LED light) holder
918889-02

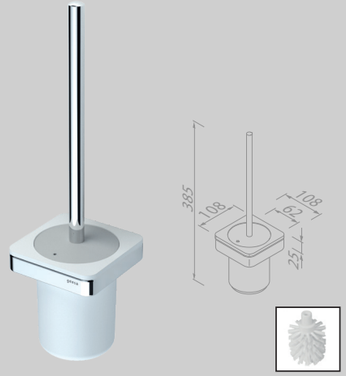

Toiletborstel met houder
Toilet brush and holder
918811-02

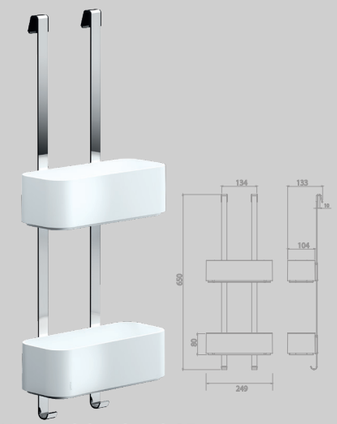

Hangend doucherek 25 cm
Hanging shower rack 25 cm
918902-02

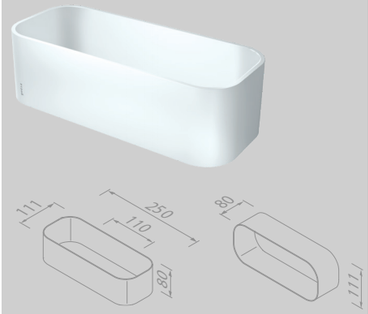

Douchemand / Planchet 25 cm
Shower basket / Shelf 25 cm
918901-01



Douchemand 21 cm
Shower basket 21 cm
918801-02



Zeepdispenser 200 ml met planchet en handdoekhaak
Soap dispenser 200 ml with shelf and towel hook
918816-02

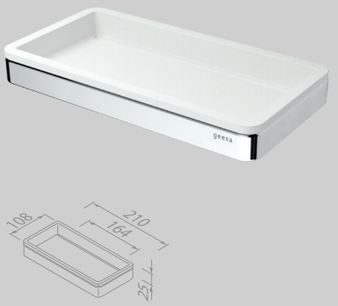

Planchet 21 cm
Shelf 21 cm
918802-02

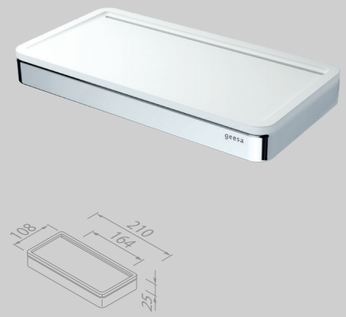

Planchet universeel 21 cm
Shelf universal 21 cm
918804-02

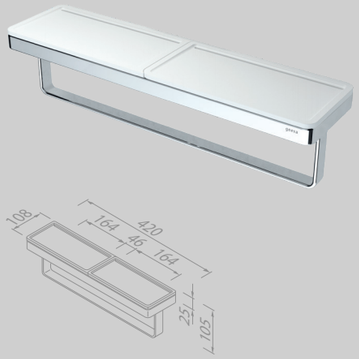

Handdoekrek met planchet 42 cm
Towel rail with shelf 42 cm
918853-02-420

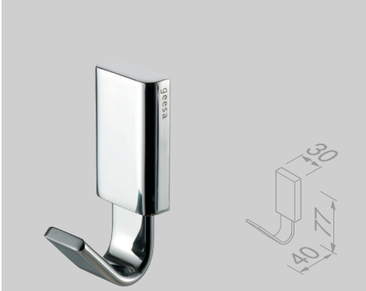

Handdoekhaak
Towel hook
918413-02



Handdoekhaak dubbel
Towel hook double
918415-02

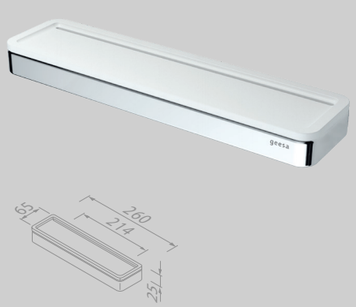

Planchet 26 cm
Shelf 26 cm
918805-02



Hoekplanchet
Corner shelf
918803-02

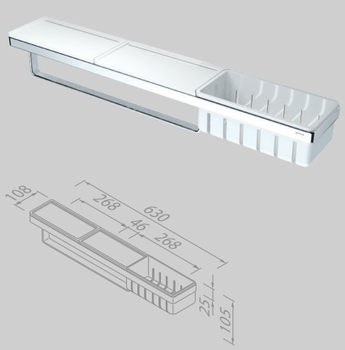

Planchet met handdoekrek en douchemand 63 cm
Shelf with towel rail and shower basket 63 cm
918854-02-630

Reserveonderdelen
De reserveonderdelen van de Frame Chrome/White-serie zijn te vinden in het hoofdstuk ‘Reserveonderdelen‘ op pagina 202.

Spare parts
Spare parts of the Frame Chrome/White collection can be found in the chapter ‘Spare parts’ on page 202.

Luna

Luna is misschien wel de meest tijdloze collectie van Geesa. De accessoires uit de reeks zijn strikt functioneel. Compliment voor de ontwerper die erin slaagde een design te ontwikkelen dat de aandacht rechtstreeks naar de andere onderdelen van de badkamer leidt.

Luna is perhaps Geesa's most timeless collection. The accessories in the range are strictly functional. Compliments to the designer who succeeded in developing a design that leads your focus directly to the other parts of the bathroom.

WARRANTY 15 YEARS

Round
collections





Luna Chrome



Toiletrolhouder zonder klep
Toilet roll holder without cover
915509

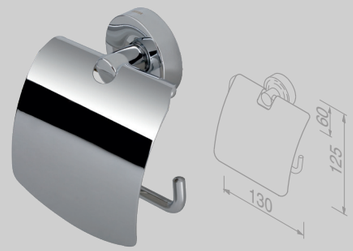

Toiletrolhouder met klep
Toilet roll holder with cover
915508



Toiletborstel met houder
Toilet brush and holder
915510



Toiletaccessoireset
Toilet accessories set
915500-115



Reserverolhouder
Spare toilet roll holder
915518



Zeepdispenser 200 ml
Soap dispenser 200 ml
915516



Glashouder met glas
Glass holder with glass
915502



Zeephouder
Soap holder
915503

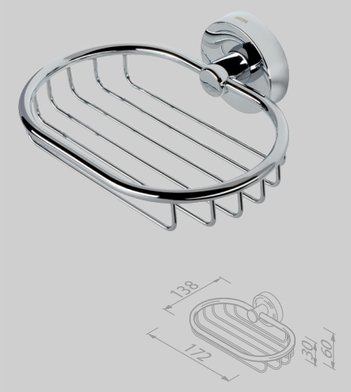

Zeephouder 17 cm
Soap holder 17 cm
915506

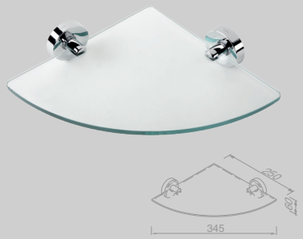

Hoekplanchet
Corner shelf
915521

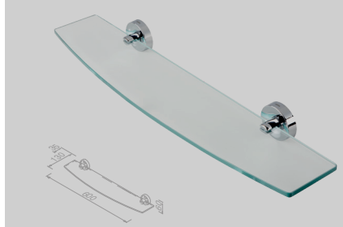

Planchet 60 cm
Bathroom shelf 60 cm
915501

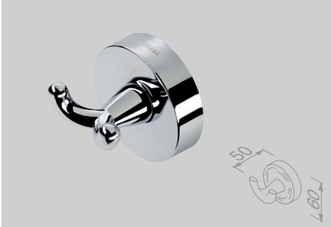

Handdoekhaak dubbel
Towel hook double
915515

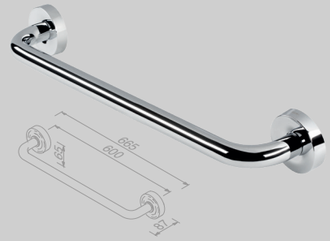

Handdoekrek 60 cm
Towel rail 60 cm
915529-60

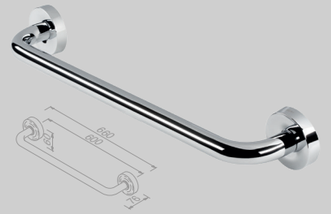

Handdoekrek 60 cm
Towel rail 60 cm
915531-60

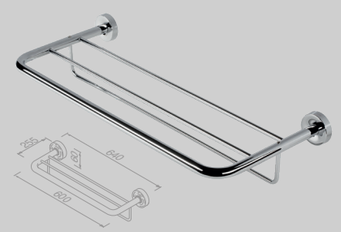

Handdoekrek met planchet 60 cm
Towel rail with shelf 60 cm
915552

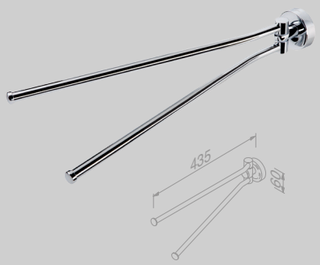

Handdoekrek 2-armig
Towel rail with 2 arms
915505



Handdoekring
Towel ring
915504

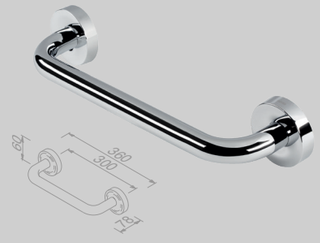

Badgreep 30 cm
Grab rail 30 cm
915531-30

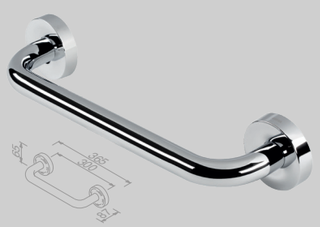

Badgreep 30 cm
Grab rail 30 cm
915529-30

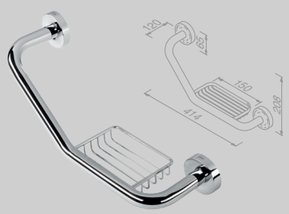

Badgreep met zeephouder
Grab rail with soap holder
915528

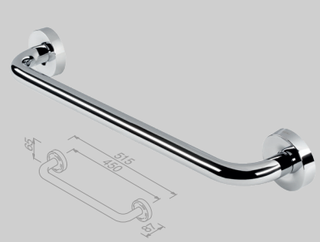

Handdoekrek 45 cm
Towel rail 45 cm
915529-45

Reserveonderdelen
De reserveonderdelen van de Luna-serie zijn te vinden in het hoofdstuk ‘Reserveonderdelen‘ op pagina 202.

Spare parts
Spare parts of the Luna collection can be found in the chapter ‘Spare parts’ on page 202.

Standard

De Standard-collectie is toepasbaar in iedere ruimte. Het accent ligt op kwaliteit en duurzaamheid. Door de keuze voor een onuitgesproken design is elk accessoire moeiteloos te combineren met accessoires uit andere series.

The Standard collection can be applied in any space. The emphasis is on quality and durability. By opting for an understated design, each accessory can be effortlessly combined with accessories from other collections.

WARRANTY 15 YEARS

Functional collections



Standard Chrome

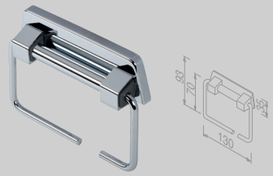

Toiletrolhouder zonder klep met veer
Toilet roll holder without cover with spring

915146

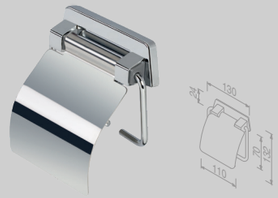

Toiletrolhouder met klep
Toilet roll holder with cover

915144



Toiletborstel met houder
Toilet brush and holder

915117



Handdoekhaak dubbel
Towel hook double

915254

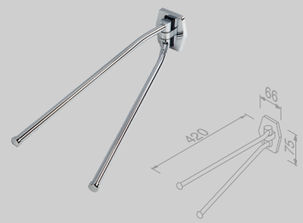

Handdoekrek 2-armig
Towel Rail with 2 arms

915123

Reserveonderdelen
De reserveonderdelen van de Standard-serie zijn te vinden in het hoofdstuk ‘Reserveonderdelen‘ op pagina 203.

Spare parts
Spare parts of the Standard collection can be found in the chapter ‘Spare parts’ on page 203.

Hotel

In deze buitengewoon uitgebreide basiscollectie voor hotels en publieke ruimtes staat het design volledig in dienst van de functionaliteit. Alle accessoires zijn berekend op veelvuldig gebruik en veelvuldig schoonmaken.

In this extremely extensive basic collection for hotels and public spaces, design serves functionality. All Geesa Hotel accessories are designed for frequent use and frequent cleaning.

WARRANTY 15 YEARS

Round collections





Hotel Bathroom accessories

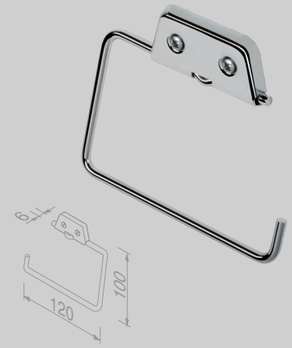

Toiletrolhouder zonder klep
Toilet roll holder without cover
912146



Toiletrolhouder zonder klep
Toilet roll holder without cover
915309-02

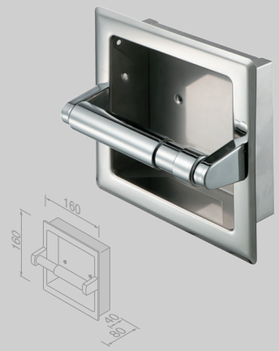

Toiletrolhouder inbouw
Toilet roll holder recessed
91120

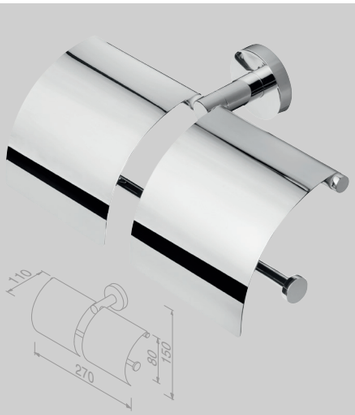

Toiletrolhouder met klep dubbel
Toilet roll with cover holder double
91148

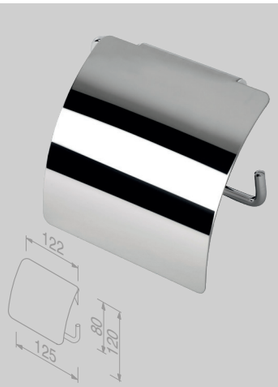

Toiletrolhouder met klep
Toilet with cover roll holder
91145



Toiletrolhouder met klep
Toilet roll holder with cover
915308-02



Toiletrolhouder met klep inbouw
Toilet roll holder with cover recessed
91119

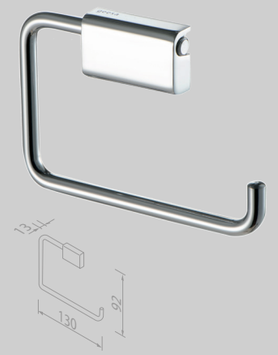

Toiletrolhouder
Toilet roll holder
918409-02



Toiletborstel met houder
Toilet brush and holder
915311-02

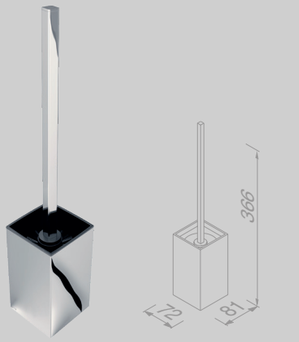

Toiletborstel met houder muurbevestiging
Toilet brush and holder
915113-06

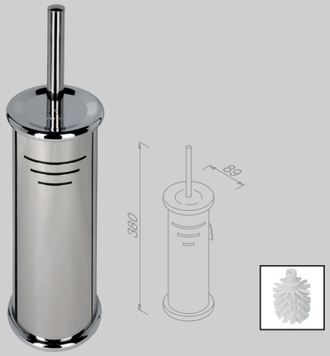

Toiletborstel met houder muurbevestiging
Toilet brush and holder wall-mounted
915115



Toiletborstel met houder muurbevestiging
Toilet brush and holder wall-mounted
915115-06

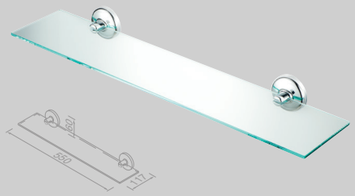

Planchet 55 cm
Bathroom shelf 55 cm
915301-02



Zeephouder 17 cm
Soap holder 17 cm
915314-02



Handzeep houder **Exclusief zeepfles*
Soap bottle holder **Exclusive soap bottle*
91620-02



Toiletborstel met houder vrijstaand
Toilet brush and holder freestanding
915116



Toiletborstel met houder vrijstaand
Toilet brush and holder freestanding
915116-06



Reserverolhouder
Spare toilet roll holder
91126



Handzeep houder **Exclusief zeepfles*
Soap bottle holder **Exclusive soap bottle*
91620-06



Badgreep 25 cm, 20 mm Ø
Grab rail 25 cm, 20 mm Ø
91131-25



Badgreep 30 cm, 24 mm Ø
Grab rail 30 cm, 24 mm Ø
91129-30



Zeepdispenser 200 ml
Soap dispenser 200 ml
915316-02



Zeepdispenser opbouw
Soap dispenser surface-mounted
91628



Glashouder met glas
Glass holder with glass
915302-02



Badgreep 30 cm
Grab rail 30 cm
91131-30



Badgreep met zeephouder
Grab rail with soap holder
91128



Handdoekhaak klein
Towel hook small
912801



Handdoekhaak groot
Towel hook large
912802

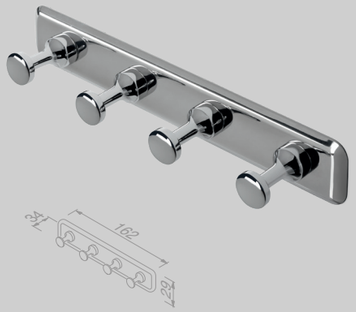

Handdoekhaak multi
Towel hook multi
915281

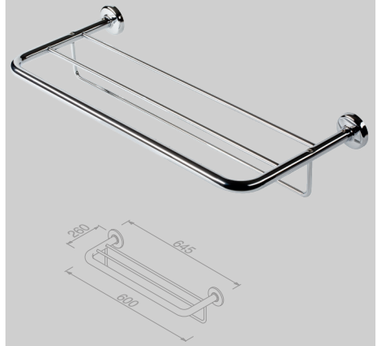

Handdoekrek 60 cm
Towel rail 60 cm
915352

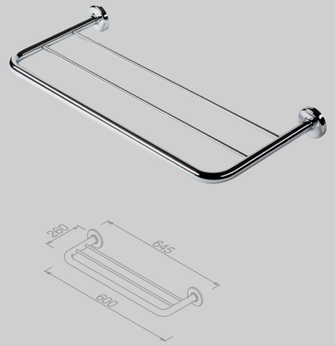

Handdoekrek 60 cm
Towel rail 60 cm
915353

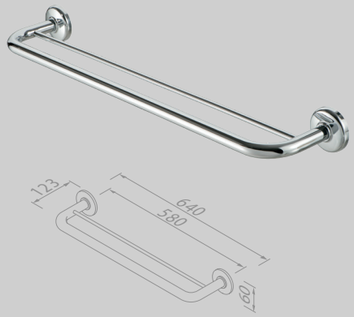

Handdoekrek dubbel 60 cm
Towel rail double 60 cm
915356-02-60

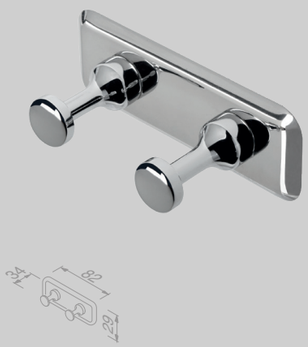

Handdoekhaak dubbel
Towel hook double
915280



Handdoekhaak dubbel
Towel hook double
915315-02

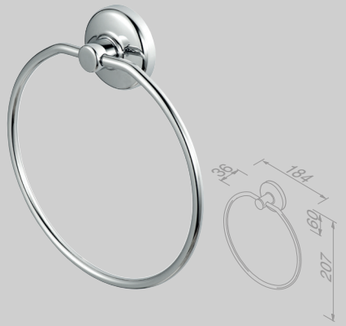

Handdoekring
Towel ring
915304-02

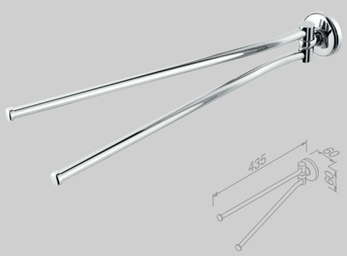

Handdoekrek 2-armig
Towel rail with 2 arms
915305-02

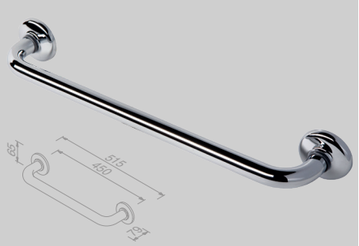

Handdoekrek 45 cm
Towel rail 45 cm
91131-45

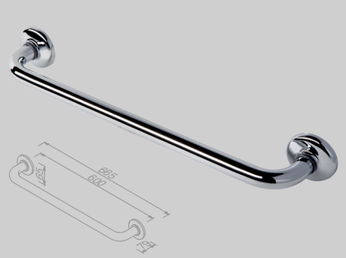

Handdoekrek 60 cm
Towel rail 60 cm
91131-60

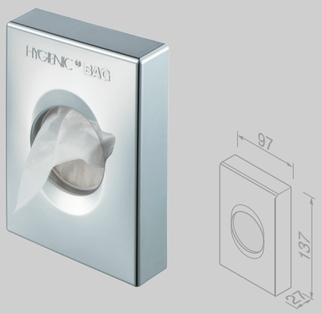

Houder voor hygiënische zakjes ABS
Hygienic bag dispenser ABS
91122ABS



Houder voor hygiënische zakjes RVS
Hygienic bag dispenser Stainless steel
91122

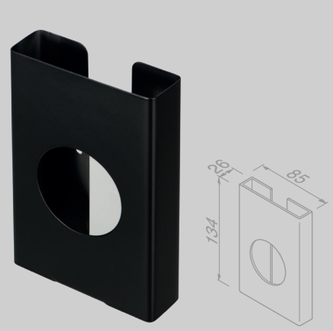

Houder voor hygiënische zakjes Zwart
Hygienic bag dispenser Black
91122-06

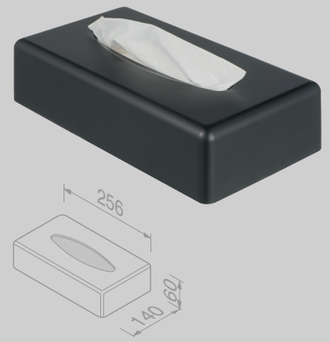

Tissuehouder vrijstaand / muurbevestiging Zwart
Tissue dispenser freestanding / wall-mounted Black
911210-06



Tissuehouder vrijstaand
Tissue dispenser freestanding
911211-02



Tissuehouder vrijstaand Zwart
Tissue dispenser freestanding Black
911211-06



Hygiënische zakjes navulling
Hygienic bag dispenser refill
91122-SB



Tissuehouder inbouw
Tissue dispenser recessed
91123

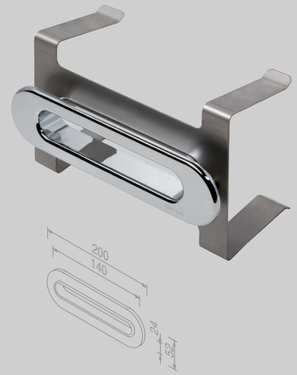

Tissuehouder inbouw
Tissue dispenser recessed
911124



Voetensteun voor douchehoek inbouw
Footrest for shower corner recessed
915551

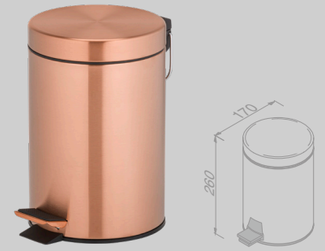

Pedaalemmer 3 liter vrijstaand
Brons geborsteld
Pedal bin 3 litres freestanding
Brushed bronze
91634-10

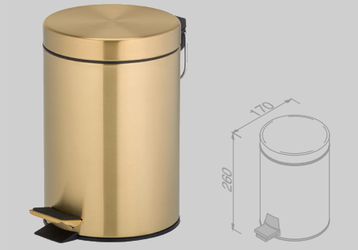

Pedaalemmer 3 liter vrijstaand
Goud geborsteld
Pedal bin 3 liter freestanding
Brushed gold
91634-07



Tissuehouder inbouw
Tissue dispenser recessed
911124-06

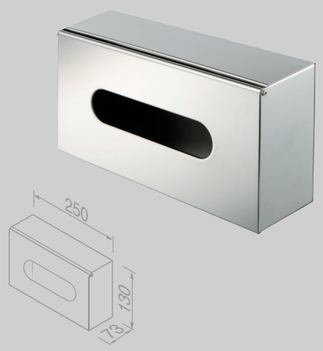

Tissuehouder opbouw
Tissue dispenser wall-mounted
91121



Tissuehouder vrijstaand / muurbevestiging
Tissue dispenser freestanding / wall-mounted
911210-02



Pedaalemmer 3 liter vrijstaand Zwart
Pedal bin 3 liter freestanding Black
91634-06



Pedaalemmer 5 liter vrijstaand Zwart
Pedal bin 5 liter freestanding Black
91635-06

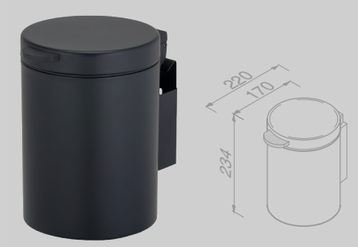

Wandafvalemmer 3 liter Zwart
Waste bin wall-mounted 3 liter Black
91644-06

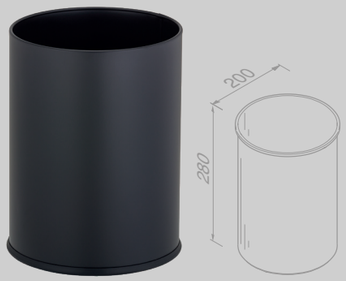

Prullenbak 9 liter vrijstaand Zwart
Waste bin 9 liter freestanding Black
91640-06



Pedaalemmer softclose vrijstaand 3 liter
Pedal bin softclose freestanding 3 liter
91643



Pedaalemmer softclose vrijstaand 5 liter
Pedal bin softclose freestanding 5 liter
91645



Pedaalemmer vrijstaand 3 liter
Pedal bin freestanding 3 liter
91634



Pedaalemmer vrijstaand 5 liter
Pedal bin freestanding 5 liter
91635

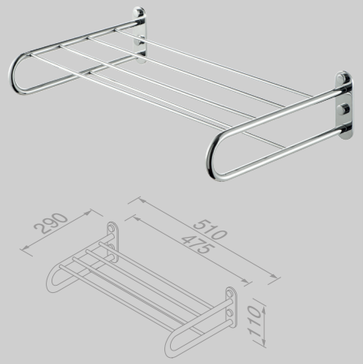

Handdoekrek met planchet 50 cm
Towel rail with shelf 50 cm
915252



Prullenbak 9 liter RVS geborsteld
Rubbish bin 9 liter Brushed stainless steel
91641



Wandafvalemmer 3 liter
Waste bin wall-mounted 3 liter
91644



Waslijn uittrekbaar RVS gepolijst
Washing line retractable Polished stainless steel
91134



Waslijn uittrekbaar
Washing line retractable
91141

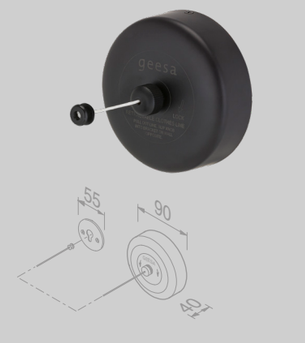

Waslijn uittrekbaar
Washing line retractable
91134-06



Deurstop 11,2 cm RVS geborsteld
Doorstop 11.2 cm Brushed stainless steel
911127



Deurstop 4,9 cm RVS geborsteld
Door stop 4.9 cm Brushed stainless steel
911125



Deurstop vloermodel 4,5 cm RVS geborsteld
Door stop floor-mounted 4.5 cm Brushed stainless steel
911126

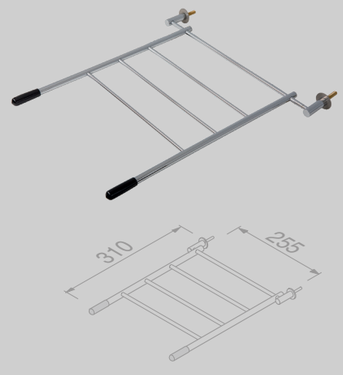

Emmerrooster 31 cm
Bucket grating 31 cm
911100

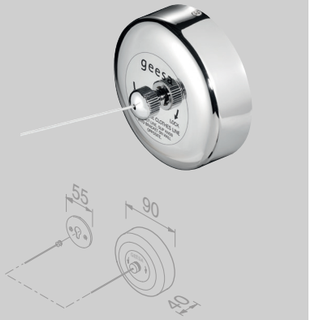

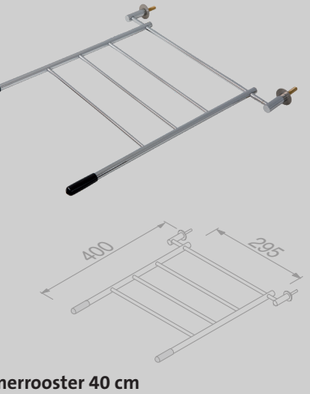

Emmerrooster 40 cm
Bucket grating 40 cm
911200

Reserveonderdelen
De reserveonderdelen van de Hotel-serie zijn te vinden in het hoofdstuk ‘Reserveonderdelen’ op pagina 203.

Spare parts
Spare parts of the Hotel collection can be found in the chapter ‘Spare parts’ on page 203.



Basket

De eerste basket ontwikkelde Geesa in 1885. Daarna zijn vormen, materialen en de bevestiging in een vloeiende lijn meegegroeid met de tijd veranderd. Daardoor mogen we ons nog steeds meesters van de basket noemen. Je vindt er altijd een die perfect past.

Geesa developed their first basket in 1885. After that, shapes, materials and fixing methods have developed in a smooth line over time. That's why we can still call ourselves masters of the basket. You'll always find one that fits your design needs perfectly.

WARRANTY 15 YEARS

Functional collections


geesa

GEESA



Basket Chrome

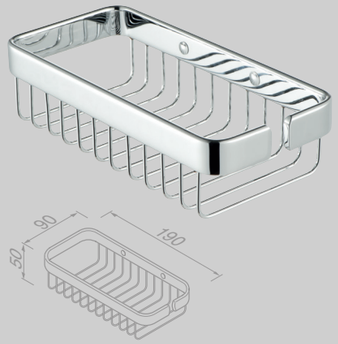

Douchemand 19 cm
Shower basket 19 cm
912601-02

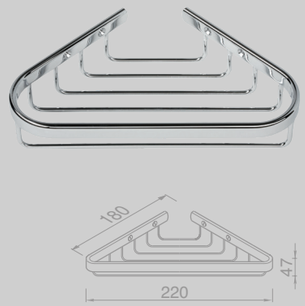

Douchemand hoek 22 cm
Shower basket corner 22 cm
91144A

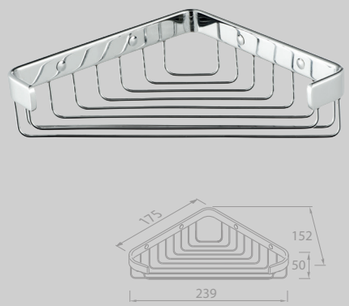

Douchemand hoek 24 cm
Shower basket corner 24 cm
912606-02

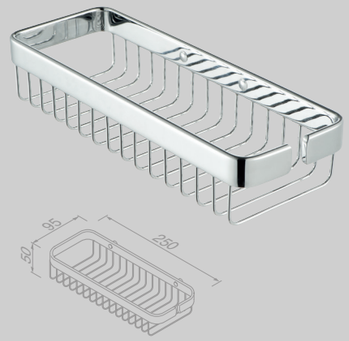

Douchemand 25 cm
Shower basket 25 cm
912602-02

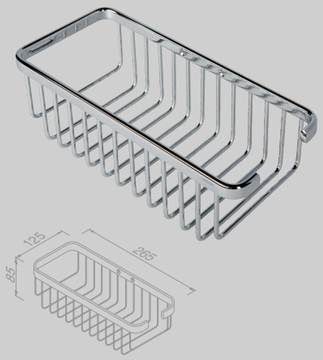

Douchemand 27 cm
Shower basket 27 cm
91140

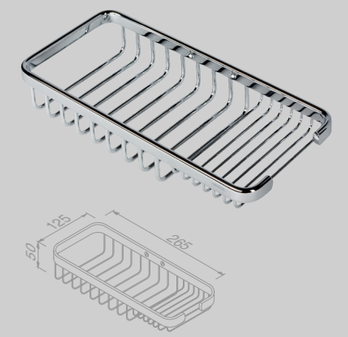

Douchemand 27 cm
Shower basket 27 cm
91150

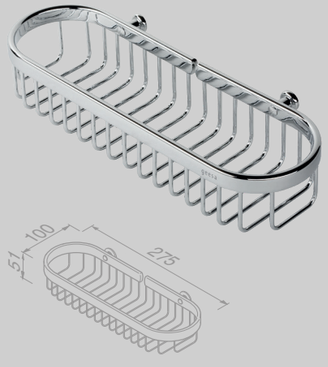

Douchemand 28 cm
Shower basket 28 cm
91E1502

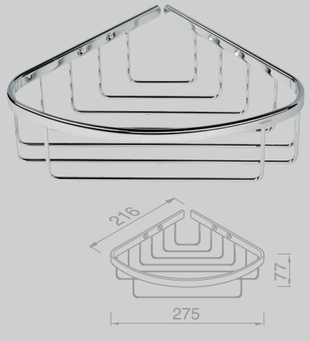

Douchemand hoek 28 cm
Corner shower basket 28 cm
91182

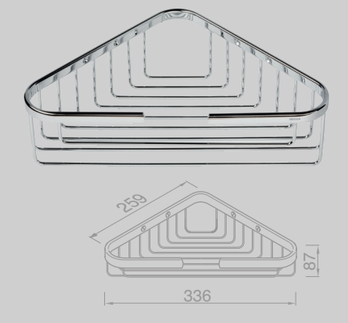

Douchemand hoek 34 cm
Corner shower basket 34 cm
91170

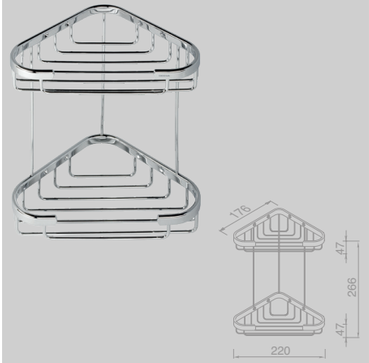

Doucherek hoek dubbel 22 cm
Twin shower caddy corner 22 cm
91185

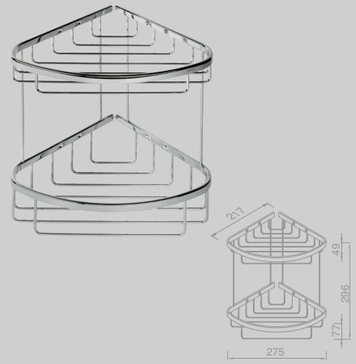

Doucherek hoek dubbel 27 cm
Twin shower caddy corner 27 cm
91183

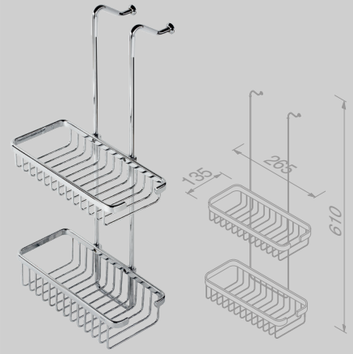

Doucherek ophangbaar dubbel 27 cm
Free-hanging twin shower caddy 27 cm
91253



Zeephouder
Soap holder
91139A

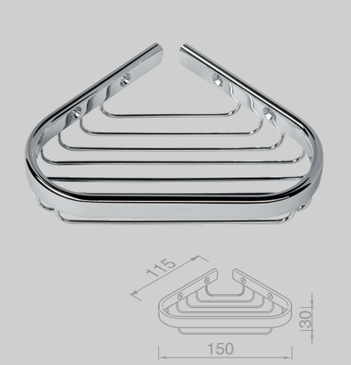

Zeephouder
Soap holder
91137A

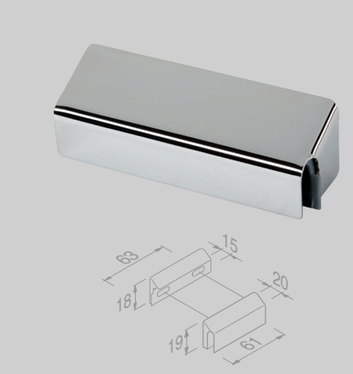

Set verborgen bevestiging*
Set concealed fixing*
91697

*Deze set is geschikt voor de volgende artikelen: 91144A (2 st. nodig), 91140, 91150, 91170 (2 st. nodig), 91182 (2 st. nodig), 91183 (4 st. nodig), 91185 (4 st. nodig), 91137A (2 st. nodig) en 91139A.

*This set is suitable for the following items: 91144A (2 pcs required), 91140, 91150, 91170 (2 pcs required), 91182 (2 pcs required), 91183 (4 pcs required), 91185 (4 pcs required), 91137A (2 pcs required), and 91139A.

Mirror

Geesa presenteert een rijk assortiment scheer- en make-upspiegels. Onder de diverse modellen is er altijd één die bij je andere accessoires past. Varianten met een of twee armen. 1x 3x of 5x vergrotend. Diverse modellen met LED-verlichting.

Geesa presents a rich range of shaving and make-up mirrors. Among the different models there will always be one that matches your other accessories. Variants with one or two arms. 1x 3x or 5x enlarging. Various models with LED lighting.

WARRANTY 2 YEARS

Functional collections



Scheerspiegel 1 arm 3x vergrotend (Black)
Shaving mirror with 1 arm 3x magnification (Black)

911085-06



Scheerspiegel 1 arm 3x vergrotend (Chrome)
Shaving mirror with 1 arm 3x magnification (Chrome)

911085



Scheerspiegel 2-armig 3x vergrotend (Chrome)
Shaving mirror with 2 arms 3x magnification (Chrome)

911086



Scheerspiegelunit met buisklem 3x vergrotend ø 190mm (Chrome)
Shaving mirror unit with tube clamp 3x magnification ø 190 mm (Chrome)

911095

911095 is te combineren met:
911095 can be combined with:



Nemox p. 73
916507-02-45 / -60



Nelio p. 80
916807-02-45 / -60



Luna p. 145
915531-60



Hotel p. 158
91131-45 / -60

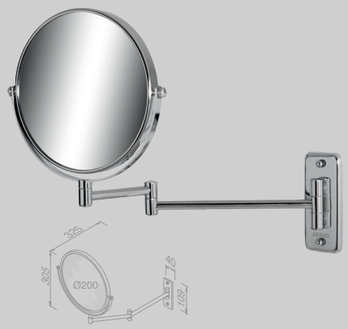

Scheerspiegel 2-armig 5x vergrotend (Chrome)
Shaving mirror with 2 arms 5x magnification (Chrome)

911076



Scheerspiegel LED-verlichting 1 arm 3x vergrotend (Chrome)
Shaving mirror LED with 1 arm 3x magnification (Chrome)

911088

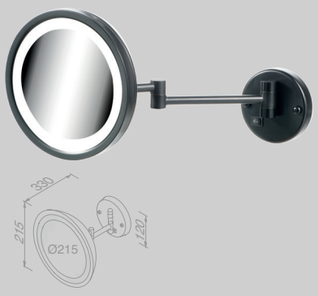

Scheerspiegel LED-verlichting 2-armig 3x vergrotend (Black)
Shaving mirror LED with 2 arms 3x magnification (Black)

911093-06



Scheerspiegel LED-verlichting 2-armig 3x vergrotend (Chrome)
Shaving mirror LED with 2 arms 3x magnification (Chrome)

911093

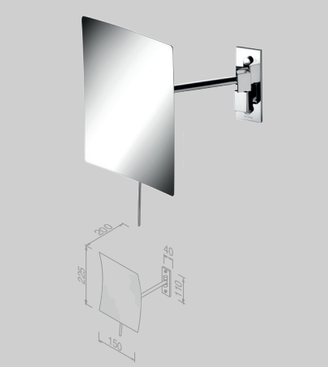

Scheerspiegel 1 arm 3x vergrotend (Chrome)
Shaving mirror with 1 arm 3x magnification (Chrome)

911083



Scheerspiegel 1 arm 3x vergrotend (Chrome)
Shaving mirror with 1 arm 3x magnification (Chrome)

911080

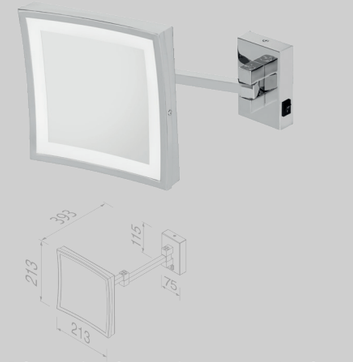

Scheerspiegel 2-armig 5x vergrotend (Chrome)
Shaving mirror with 2 arms 5x magnification (Chrome)

911099



Scheerspiegel op stang 3x vergrotend (Chrome)
Shaving mirror on wall rail 3x magnification (Chrome)

911096

Reserveonderdelen
De reserveonderdelen van de Mirror- serie zijn te vinden in het hoofdstuk ‘Reserveonderdelen‘ op pagina 204.

Spare parts
Spare parts of the Mirror collection can be found in the chapter ‘Spare parts’ on page 204.



Hair Dryer

Hoe fijn is dat? Een haardroger die je altijd op dezelfde plaats vindt. Mooi vormgegeven, technisch hoogwaardig, veel extra features. Uitvoering in wit of zwart, met subtiele accenten in chroom.

How nice is this? A hair dryer that you always find in the same place. Beautifully designed, technically sophisticated, and with many extra features. Available in white or black, with subtle accents in chrome.

WARRANTY 2 YEARS

Functional collections

Hair Dryer



Haardroger 1400 W Wit, met houder en geïntegreerd stopcontact voor scheerapparaat, 3 luchtsnelheden, 60db, luchtstroom 70 m3/h
Hair dryer 1400 W White, with holder and built-in shaver socket, 3 speed settings for the air, the air flows at 70 m3/h

916474



Haardroger 1600 W Wit, met houder en geïntegreerd stopcontact voor scheerapparaat, 3 luchtsnelheden, 70db, luchtstroom 70 m3/h
Hair dryer 1600 W White, with holder and built-in shaver socket, 3 speed settings for the air, 70 db, the air flows at 70 m3/h

916476



Haardroger 1600 W Zwart, met houder en geïntegreerd stopcontact voor scheerapparaat, 3 luchtsnelheden, 70db, luchtstroom 70m 3/h
Hair dryer 1600 W Black, with holder and built-in shaver socket, 3 speed settings for the air, 70db, the air flows at 70 m3/h

916478



Haardroger 1600 W Wit, 3 luchtsnelheden, 70db, luchtstroom 72 m3/h
Hair dryer 1400 W White, 3 speed settings for the air, 70db, the air flows at 72 m3/h

916480



Haardroger 1600 W Zwart, 3 luchtsnelheden, 70db, luchtstroom 72 m3/h
Hair dryer 1400 W Black, 3 speed settings for the air, 70db, the air flows at 72 m3/h

916482



Haardroger 1800-2200W Zwart, 2 luchtsnelheden, 3 temperatuurmodi, 81.5 db, luchtstroom 48 m3/h
Hair dryer 1800-2200 W Black, 2 speed settings for the air, 3 temperature modi 81.5db, the air flows at 48 m3/h

916490-06



Haardroger houder voor 916480 en 916482
Hair dryer holder for 916480 and 916482

916465-02



Opbergzak haardroger
Hair dryer bag

916471



Comfort & Safety

De Comfort & Safety collectie biedt extra gemak en veiligheid in de badkamer en het toilet. De veiligheidsgrepen, opklapbare toiletbeugel, toiletrolhouder en het douchezitje zijn met hetzelfde designkwaliteit ontworpen als andere Geesa-producten.

The Comfort & Safety collection provides extra convenience and safety in the bathroom and toilet. The safety handles, flip-up toilet rail, toilet roll holder and shower seat were designed with the same design quality as other Geesa products.

WARRANTY 15 YEARS

Functional collections









Douchestang met wandbeugel-L (inclusief antislip handvat)
Shower riser rail with grab rail-L (non-slip handle included)
915825-62-L



Douchestang met wandbeugel-R (inclusief antislip handvat)
Shower riser rail with grab rail-R (non-slip handle included)
915825-62-R

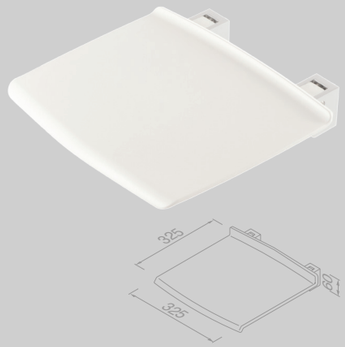

Opklapbaar Douchezitje Wit
Foldable Shower seat White
915819-02



Toiletbeugel opklapbaar
Drop-down grab rail
915804-02

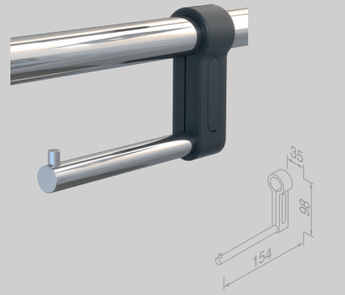

Toiletrolhouder voor 915804-02
Toilet roll holder for 915804-02
915805-02



Wandbeugel 30 cm
Grab rail 30 cm
915806-02



Wandbeugel 45 cm
Grab rail 45 cm
915807-02-45

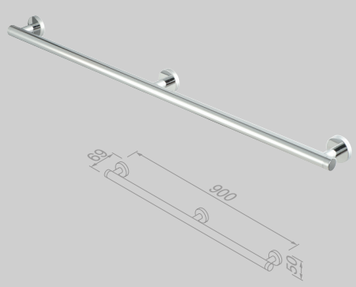

Wandbeugel 90 cm
Grab rail 90 cm
915807-02-90



Wandbeugel 30 cm (inclusief antislip handvat)
Grab rail 30 cm (non-slip handle included)
915806-62



Wandbeugel 45 cm (inclusief antislip handvat)
Grab rail 45 cm (non-slip handle included)
915807-62-45



Wandbeugel 135° - Links (inclusief antislip handvatten)
Grab rail 135° - Left (non-slip handles included)
915809-62-L



Wandbeugel 135° - Rechts (inclusief antislip handvatten)
Grab rail 135° - Right (non-slip handles included)
915809-62-R



Wandbeugel 90 cm (inclusief antislip handvatten)
Grab rail 90 cm (non-slip handles included)
915807-62-90

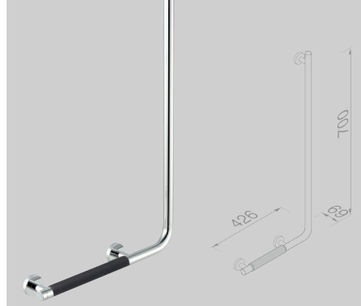

Wandbeugel 90° - Links (inclusief antislip handvat)
Grab rail 90° - Left (non-slip handle included)
915808-62-L

Public Area

Bij voorkeur heb je geen omkijken naar accessoires in openbare ruimtes. Omdat duurzaamheid een belangrijke factor is, leggen we hier nog meer dan anders accenten op een tijdloos design, een onverwoestbare kwaliteit en intuïtief gebruiksgemak.

You would probably prefer not to think about accessories in public areas. Because durability is an important factor, we focus even more than usual on timeless design, indestructible quality and intuitive ease of use.

WARRANTY 15 YEARS

Functional collections

Public Area



Toiletroldispenser RVS geborsteld
Triple roll tissue dispenser Brushed stainless steel
911233



Toiletroldispenser groot RVS geborsteld
Toilet roll dispenser large Brushed stainless steel
911232

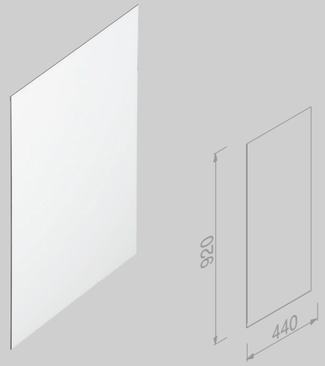

Urinoirschot Trespa Wit
Urinal partition Trespa White
915678



Handdroger 1100 W Wit
Hand dryer 1100 W White
916450



Handdroger 2000 W RVS gepolijst
Hand dryer 2000 W Polished stainless steel
916453-02



Handdroger 2000 W RVS geborsteld
Hand dryer 2000 W Brushed stainless steel
916453-05

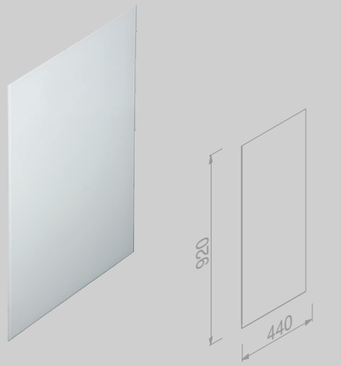

Urinoirschot gehard glas Wit
Urinal partition toughened glass White
915673

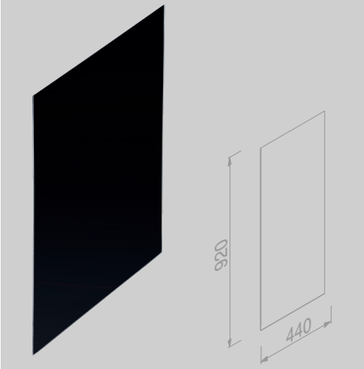

Urinoirschot gehard glas Zwart
Urinal partition toughened glass Black
915672



Schothouders, verchroomd 2 stuks
Partition brackets chromium plated, 2 pieces
915674



Zeepdispenser 900 ml Wit
Soap dispenser 900 ml White
911217-01



Zeepdispenser 900 ml RVS geborsteld
Soap dispenser 900 ml Brushed stainless steel
911217-05

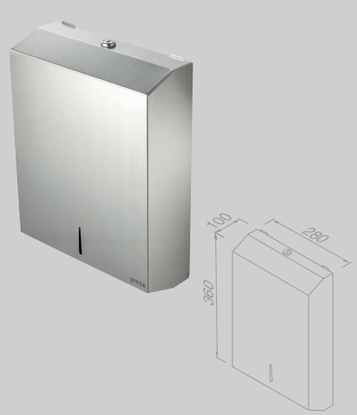

Handdoekdispenser RVS geborsteld
Paper towel dispenser Brushed stainless steel
911231


AMHERST COURT

Inhoud reserveonderdelen | Spare parts contents

Shift	195
Brushed gold	195
Black	195
Brushed stainless steel	195
Chrome	195
Modern Art	196
Leev	196
Craft	196
Nemox	197
Brushed bronze | **NEW**	197
Brushed metal black	198
Brushed gold	198
Black	198
Brushed stainless steel	198
Chrome	198
Nelio	198
Opal	198
Brushed metal black	199
Brushed gold	199
Black	199
Brushed stainless steel	199
Chrome	200
Topaz	200
Black	200
Chrome	200
Wynk	200
Frame	201
Black	201
Chrome / Black	202
Chrome / White	202
Luna	202
Standard	203
Hotel	203
Mirror	204

Reserveonderdelen | Spare parts

Shift



Glas voor glashouder
Tumbler

91224809



Toiletborstel - kop en connector
Toilet brush head + connector

91224459

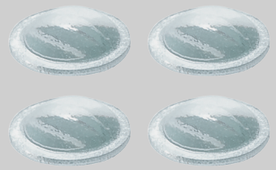

Zelfklevende buffers - transparant voor vrijstaand planchet (4 stuks)
Self adhesive buffers - transparent for freestanding shelf (4 pcs)

91224129

Shift Brushed gold



Greep van toiletborstel
Grip of toilet brush

91224429-07



Afdekkap met O ring - 2 stuks
Cover cap with O ring - 2 pcs

91224199-07

Shift Black



Zeepdispenser - zwart
Soap dispenser - black

91224710



Greep van toiletborstel
Grip of toilet brush

91224429-06



Afdekkap met O ring - 2 stuks
Cover cap with O ring - 2 pcs

91224199-06

Shift Brushed stainless steel



Greep van toiletborstel
Grip of toilet brush

91224429-05



Afdekkap met O ring - 2 stuks
Cover cap with O ring - 2 pcs

91224199-05

Shift Chrome



Greep van toiletborstel
Grip of toilet brush

91224429-02



Afdekkap met O ring - 2 stuks
Cover cap with O ring - 2 pcs

91224199-02

Modern art



Borstel met steel voor 913510-02
Handle with brush for 913510-02

91224414



Borstel met steel voor 913510-06
Handle with brush for 913510-06

91224417



Borstel met connector voor 913510-06
Brush with connector for 913510-06

91224451



Borstel met connector voor 913510-02
Brush with connector for 913510-02

91224453

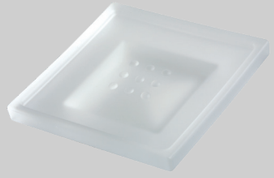

Zeepschaal voor 913503-02
Soap dish for 913503-02

91224601

Kunststof pomp met buis (voor modellen vanaf 2011)
Plastic pump and tube (for models from 2011)

91224704



Fles voor 913516-02
Bottle for 913516-02

91224722



Glas voor 913502-02
Tumbler for 913502-02

91224803

Leev



Zeepdispenser 200 ml voor 918216, 918217
Soap dispenser 200 ml for 918216-06-280, 918216-06-400 & 918217-06-400

91228216-06



Glas voor 918202, 918204
Tumbler for 918202, 918204

91224801



Spiegel voor planchet voor: 918224-06-600
Mirror for bathroom shelf for 918224-06-600

918224

Craft



Rozet
Cover plate

91225000



Toiletborstel met steel voor 911511-02
Toiletbrush with handle for 911511-02

91224427



Borstel met connector voor 911511-02
Brush with connector for 911511-02

91224455



Glas voor 911502-02
Tumbler for 911502-02

91224802



Zeepschaal voor 911503-02
Soap dish for 911503-02

91224600



Zeepdispenser voor 911516-02
Soap dispenser for 911516-02

91224706

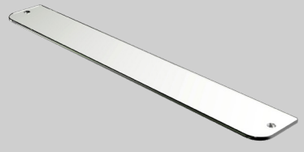

Glasplaat voor 911501-02-60
Glass plate for 911501-02-60

91224510

Nemox



Zeepschaal voor 916503
Soap dish for 916503

91224600



Glas voor 916502-06
Tumbler for 916502-06

91224802



Borstel met connector voor 916511-09
Brush with connector for 916511-09

91224450



Borstel met connector voor 916511-07
Brush with connector 916511-07

91224452



Kunststof pomp met buis (voor modellen vanaf 2011)
Plastic pump and tube (for models from 2011)

91224704



Fles voor 916527-05
Bottle for 916527-05

91224722

Reserveonderdelen | Spare parts

Nemox Brushed metal black



Zeepdispenser voor 916516-09
Soap dispenser for 916516-09

91224712

Nemox Brushed gold



Zeepdispenser voor 916516-07
Soap dispenser for 916516-07

91224714

Nemox Black



Borstel met steel voor 916511-66
Handle with brush for 916511-66

91224428



Zeepdispenser voor 916516-06
Soap dispenser for 916516-06

91224710



Pomp voor 916516-06
Pump for 916516-06

91224711

Nemox Brushed stainless steel



Borstel met steel voor 916511-05
Handle with brush for 916511-05

91224413

Nemox Chrome



Borstel met steel voor 916510-02 en 916511-02
Handle with brush for 916510-02, and 9165611-02

91224418



Borstel met steel voor 916510-06 en 916511-06
Handle with brush for 916510-06 and 9165611-06

91224419

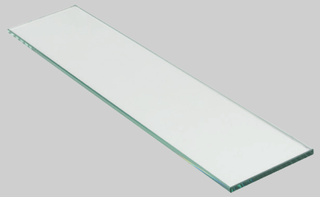

Glasplaat voor 916546-05
Glassplate for 916546-02

91224501

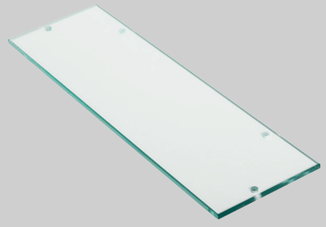

Glasplaat voor 916501-02-35
Glass plate 35 cm for 916501-02-35

91224503



Fles voor 916516-02-250 en 916517-02-250
Bottle for 916516-02-250 and 916517-02-250

91224723

Nelio



Zeepschaal voor 916803-02
Soap dish for 916803-02

91224600



Fles voor 916827-02
Bottle for 916827-02

91224722



Glas voor 916802-02
Tumbler for 916802-02

91224802

Opal

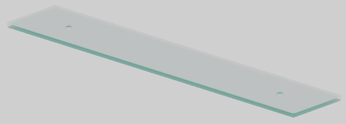

Glasplaat voor planchet (voor: 917201)
Glass plate (for: 917201)

91224509



Zeepschaal voor 917203
Soap dish for 917203

91224600



Glas voor 917202
Tumbler for 917202

91224802

Opal Brushed metal black



Toiletborstel voor houder (voor: 917211-09)
Toilet brush for holder (for: 917211-09)

91224430-09



Zeepdispenser voor 916516-09
Soap dispenser for 916516-09

91224712

Opal Brushed gold



Toiletborstel voor houder (voor: 917211-07)
Toilet brush for holder (for: 917211-07)

91224430-07



Zeepdispenser voor 916516-07
Soap dispenser for 916516-07

91224714

Opal Black



Toiletborstel voor houder (voor: 917211-06)
Toilet brush for holder (for: 917211-06)

91224430-06



Zeepdispenser voor 917216-06
Soap dispenser for 917216-06

91224710

Opal Brushed stainless steel



Toiletborstel voor houder (voor: 917211-05)
Toilet brush for holder (for: 917211-05)

91224430-05

Reserveonderdelen | Spare parts



Zeepdispenser voor 917216-05
Soap dispenser for 917216-05

91224715

Opal Chrome



Toiletborstel voor houder (voor: 917211-02)
Toilet brush for holder (for: 917211-02)

91224430-02



Zeepdispenser voor 912716-02
Soap dispenser for 912716-02

91224706

Topaz

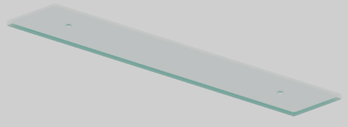

Glasplaat voor planchet (voor: 917901)
Glass plate (for: 917901)

91224509



Zeepschaal voor 917903
Soap dish for 917903

91224600



Glas voor 917902
Tumbler for 917902

91224802

Topaz Black



Toiletborstel voor houder (voor: 917911-06-A)
Toilet brush for holder (for: 917911-06-A)

91224430-06



Zeepdispenser voor 917916-06-A
Soap dispenser for 917916-06-A

91224710

Topaz Chrome



Toiletborstel voor houder (voor: 917911-02-A)
Toilet brush for holder (for:917911-02-A)

91224430-02



Zeepdispenser voor 912916-02-A
Soap dispenser for 912916-02-A

91224706

Wynk



Pomp voor 914516-02
Pump for 914516-02

22217-P



Borstel met steel voor 914510-02 en 914511-02
Brush with handle for 914510-02 and 914511-02

91224422



Borstel met connector voor 914510-02 en 914511-02
Brush with connector for 914510-02 and 914511-02

91224454-1

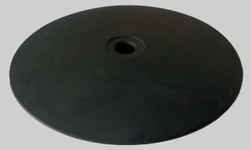

Deksel voor toiletborstel
Lid for toilet brush

91224122-2



Zeepschaal voor 914503-02
Soap dish for 914503-02

91224600



Zeepdispenser voor 914516-02
Soap dispenser for 914516-02

91224706



Glas voor 914502-02
Tumbler for 914502-02

91224802

Frame



Pomp voor 918816-02, 918816-02-06
Pump for 918816-02, 918816-02-06

22217-P



Zeepdispenser voor 918816-02, 918816-02-06
Soap dispenser for 918816-02, 918816-02-06

91224706



(LED-licht-)houder gesatineerd voor 918889-06-06
Tumbler for 918889-06-06

227048



Montagetool voor 918853...., 918854...
Mounting tool for 918853...., 918854...

91224127

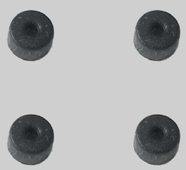

Rubber dopjes voor demping, Set van 4 stuks
Set of 4 rubber pieces

91224128

Frame Black



Zeepdispenser voor 918816-06-06
Soap dispenser for 918816-06-06

91224710



Pomp voor 918816-06-06
Pump for 918816-06-06

91224711

Frame Chrome/Black



Toiletborstel met steel, voor 918811-02-06
Handle with brush for 918811-02-06

91224423

Frame Chrome/White



Toiletborstel met steel, voor 918811-02
Handle with brush for 918811-02

915124

Luna



Pomp voor 915516
Pump for 915516

22217-P

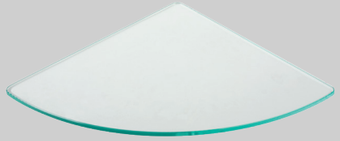

Glasplaat voor 915521
Glass plate for 915521

223021

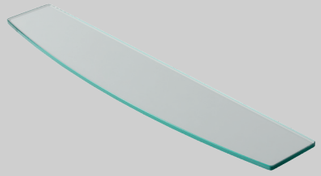

Glasplaat voor 915501
Glass plate for 915501

223048



Cup toiletborstel voor 915510
Cup for toiletbrush 915510

224268

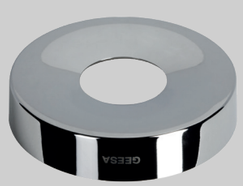

Rozet Luna 60 mm
Cover plate Luna 60 mm

465500-3

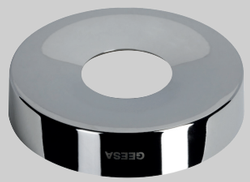

Rozet Luna 65 mm voor 915528, 915529-30, 915529-45 en 915529-60
Cover plate Luna 65 mm for 915528, 915529-30, 915529-45 and 915529-60

465500-4



Borstel met steel voor 915510
Handle with brush for 915510

915124



Zeepschaal voor 915503
Soap dish for 915503

91224600



Zeepdispenser voor 915516 (model vanaf Q2-2016)
Soap dispenser for 915516 (for models from Q2-2016)

91224706



Glas voor 915502 (model vanaf Q2-2016)
Tumbler for 915502 (for models from Q2-2016)

91224802

Reserveonderdelen | Spare parts

Standard



Cup toiletborstel voor 915117 en 915118
Cup for toiletbrush 915117 and 915118

224268

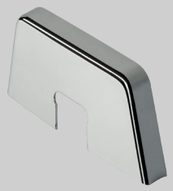

Rozet klein o.a. voor 915126
Cover plate for 915126

465000-2



Rozet, groot o.a. voor 915146
Cover plate large for 915146

465000-14



Rozet voor 915123 en 915249
Cover plate for 915123 and 915249

465123-12



Borstel met steel voor 915117
Handle with brush for 915117

915124

Hotel



Pomp voor 915316-02
Pump for 915316-02

22217-P



Cup toiletborstel voor 915311-02
Cup for toiletbrush 915311-02

224268



Borstel met steel voor 915311-02
Handle with brush for 915311-02

915124

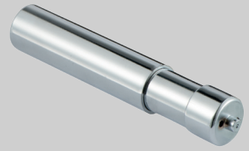

Rol voor 91119 en 91120 (modellen vanaf Q3 2017)
Rol for 91119 en 91120 (models from Q3 2017)

91224119



Borstel met steel voor 915113
Handle with brush for 915113

91224424



Borstelkop met connector voor 915115-06 en 915116-06
Brush with connector for 915115-06 and 915116-06

91224450



Borstelkop met connector voor 915115 en 915116
Brush with connector for 915115 and 915116

91224452



Borstel met connector voor 915113
Brush with connector for 915113

91224455



Borstel met steel voor 915115-06 en 915116-06
Handle with brush for 915115-06 and 915116-06

91224420



Glasplaat voor 915301-02
Glass plate for 915301-02

91224506



Zeepdispenser voor 915316-02
Soap dispenser for 915316-02

91224706



Glas voor 915302-02
Tumbler for 915302-02

91224802



Borstel met steel voor 915115 en 915116
Handle with brush for 915115 and 915116

915116-B

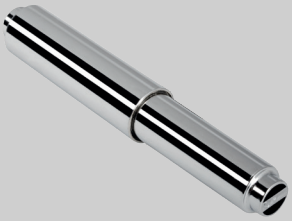

Rol voor 91119 en 91120 (voor modellen tot Q3-2017)
Roll for 91119 and 91120 (models until Q3-2017)

99120-CR



Fles voor 91628
Botlle for 91628

99628-B



Schroefdop voor 91628
Screw cap for 91628

99628-P

Mirror



Spiegelmoer, 2 stuks voor 911076, 911086, 911088 en 911093
Bolts for mirrors 911076, 911086, 911088 and 911093

91224100

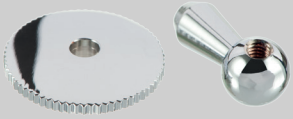

Spiegelmoer + kap voor 911088 en 911093
Bolt and hood for 911088 and 911093

91224108

Montagehoogten

Onze accessoires zijn ontworpen om een leven lang mee te gaan. Ze vormen de perfecte balans tussen kwaliteit, functionaliteit en design. Om optimaal te kunnen genieten van onze producten, geven wij een montagehoogte advies.Bij de aangegeven maten en hoogtes is uitgegaan van een gemiddelde lengte van 1.78 m.

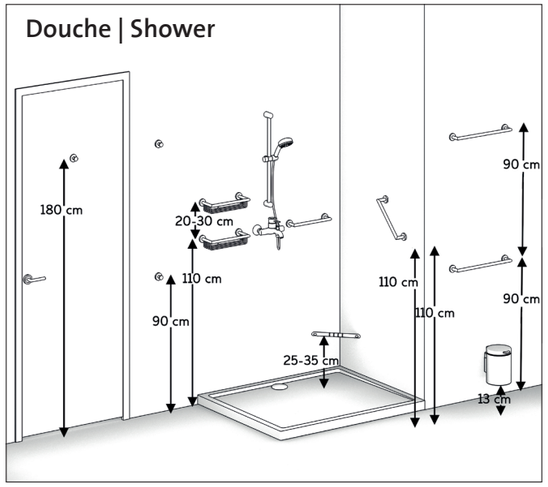

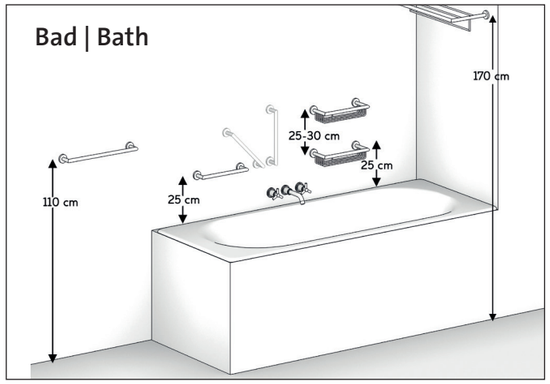

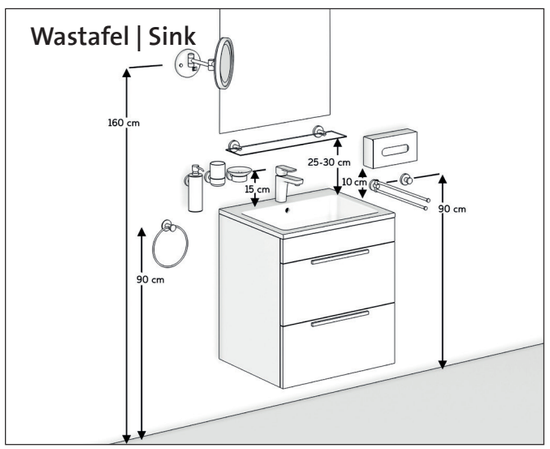

Mounting heights

Our accessories are designed to last a lifetime. They form the perfect balance between quality, functionality and design. In order to optimally enjoy our products, we provide a mounting height advice. The sizes and heights indicated are based on an average length of 1.78 m.

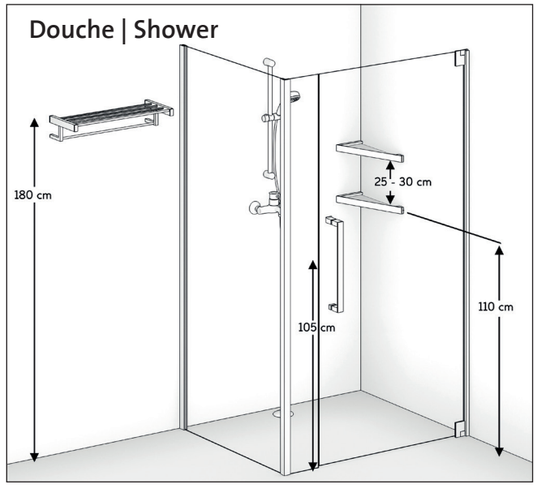

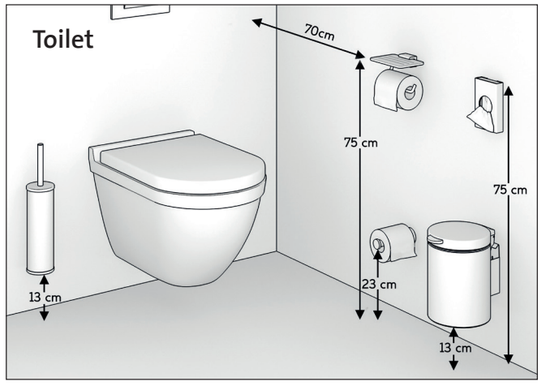

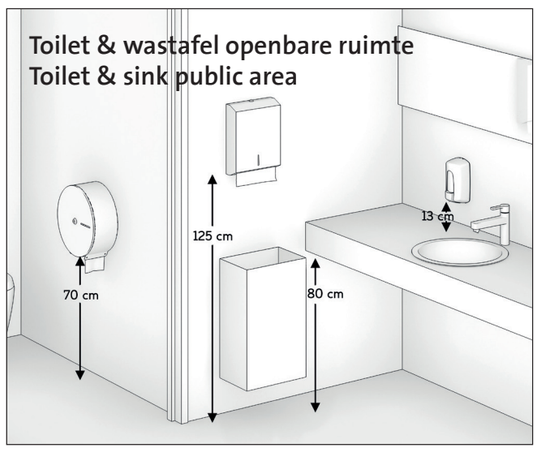

Glasmontage

Het is mogelijk om accessoires uit de Nemox, Nemox stainless steel en Nemox black series op glas te monteren. In situaties waar de douchewand meteen een scheidingswand is met het toilet kan dit een oplossing bieden.

Het gaan hangen of zich optrekken aan een accessoire, dat op een glazen douchewand is gemonteerd, raden we ten zeerste af. De Nemox grepen: 916506-02; 916574-02; 916528-02, de Nemox stainless steel greep: 916506-05 en de Nemox black greep: 916506-06 zijn daarom uitgesloten van glasmontage.

Glass mounting

It is possible to mount accessories from the Nemox, Nemox stainless stee and Nemox black on glass. In situations where the shower wall is immediately a partition with the toilet, this can offer a solution.

We strongly advise against hanging or pulling yourself up on an accessory that is mounted on a glass shower wall. The Nemox handles: 916506-02; 916574-02; 916528-02, the Nemox stainless steel handle: 916506-05 and the Nemox black handle: 916506-06 are therefore excluded from glass mounting.

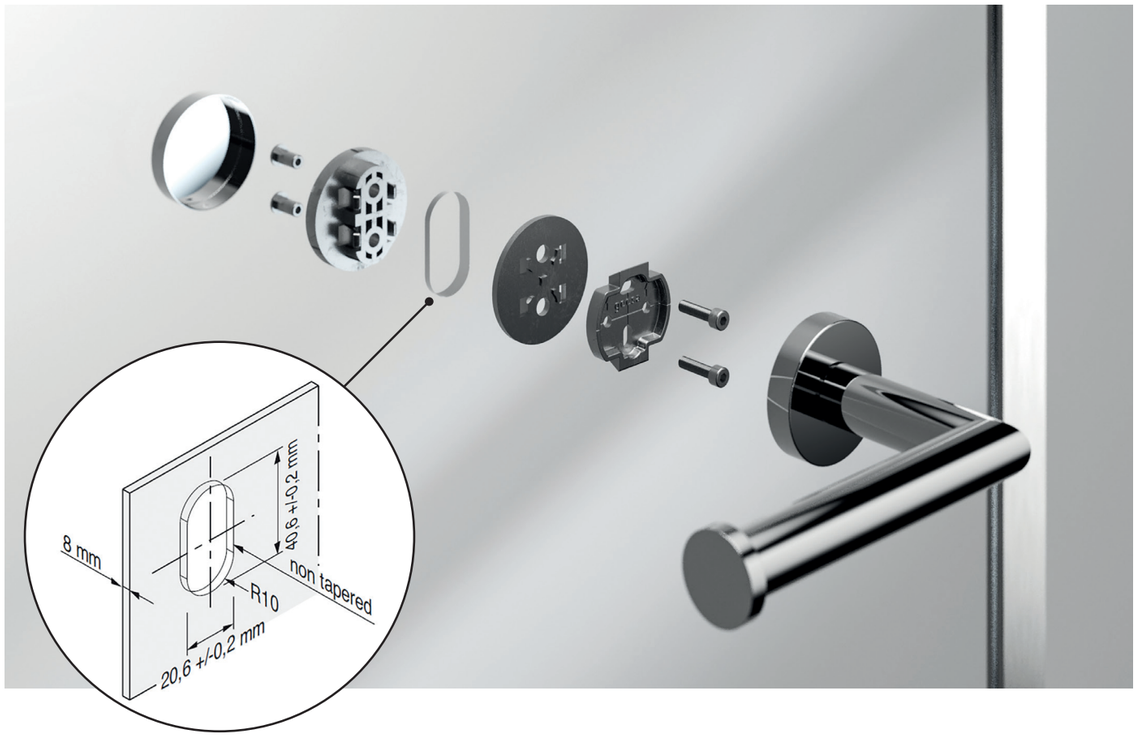



Glasmontage set voor 8 mm glas
Glass mounting set for 8 mm glass

916568-02



Afdekkap, chroom
Cap, chrome

916569-02



Afdekkap, RVS geborsteld
Cap, brushed stainless steel

916569-05



Afdekkap, zwart poedercoat
Cap, black powdercoat

916569-06

Garantie-termijnen

Conform onze Algemene Verkoop-en Leveringsvoorwaarden.

Alle collecties:	
chroom en constructie	15 jaar
Keramiek	15 jaar
RVS	15 jaar
Black	15 jaar
PVD coated	15 jaar
Public Area	15 jaar
Spiegels	2 jaar
Elektronica	2 jaar
Weegschalen	2 jaar

Warranty terms

In accordance with our general sales and delivery terms.

All collections,	
chrome and construction	15 years
Ceramics	15 years
Stainless steel	15 years
Black	15 years
PVD coated	15 years
Public Area	15 years
Mirror	2 years
Electronics	2 years
Body scale	2 years

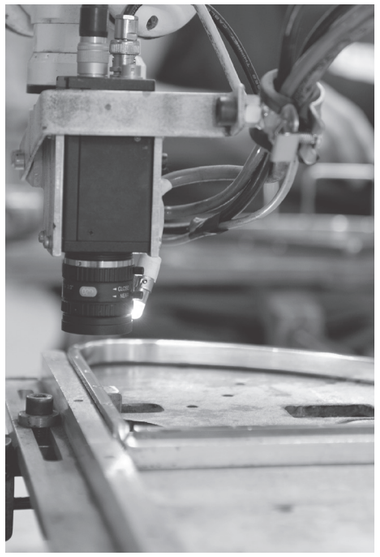

Special products
Speciale producten

Wij denken graag mee met ontwerper, architect en installateur. Het is de uitdaging en tegelijkertijd onze passie om de sfeer te versterken die de ontwerper wil realiseren. De verscheidenheid aan dessins binnen ons assortiment maakt het mogelijk om verschillende stijlen te creëren. Daarnaast kan een deel van onze collectie in elke gewenste kleur worden uitgevoerd. Bijvoorbeeld de huisstijlkleuren van het hotel of een kleur passend bij de gekozen interieurstijl. Ook vanuit het oogpunt van functionaliteit of de beschikbare ruimte kunnen er specifieke wensen zijn. Dit kan een aanpassing zijn aan een bestaand product tot een bepaalde maat of de ontwikkeling van een totaal nieuw product.

Dit soort speciale producten kunnen aangevraagd worden bij ons verkoopteam. Afhankelijk van de vraag en de omvang van het project gaan we samen op zoek naar een oplossing en geven we invulling aan de uitvoering ervan.

We like to think along with designer, architect and installer. It is the challenge and at the same time our passion to strengthen the atmosphere that the designer wants to realise. The variety of designs within our range makes it possible to create various styles. In addition, a part of our collection can be executed in any desired color. For example, the corporate identity colors of the hotel or a color matching the chosen interior style. From the point of view of functionality or the available space, there may also be specific wishes. This can be an adaptation to an existing product to a certain size or the development of a totally new product.

These kinds of special products can be requested from our sales team. Depending on the demand and the size of the project, we will jointly look for a solution and give substance to its implementation.

Referenties

Onze passie voor kwaliteit heeft geresulteerd in een gezaghebbende internationale positie in luxe hotels en de scheepvaart. Tegenwoordig zijn onze producten geïnstalleerd in meer dan 1100 hotels en cruiseschepen over de hele wereld. Belangrijke ketens als Holiday Inn, Intercontinetal Hotel Group (IHC) en Radisson Blu (SAS) hebben Geesa uitgeroepen tot preferred supplier. Schepen als 'Costa Toscana' en de 'Carnival Celebration' elk met meer dan 2600 hutten aan boord en daarmee de grootste cruiseschepen ter wereld, zijn volledig ingericht met accessoires van Geesa.



"Onze badkameraccessoires zijn te vinden in 's werelds bekendste hotels en grootste cruiseschepen"



© Meyer Turku

References

Our passion for quality has resulted in an authoritative international position in deluxe hotels and shipping. Today, our products have been installed in over 1100 hotels and cruiseships worldwide. Important chains such as the Holiday Inn, Intercontinetal Hotel Group (IHC) and Radisson Blu (SAS) have proclaimed Geesa as a preferred supplier. Ships such as 'Costa Toscana' and the 'Carnival Celebration', each with over 2600 cabins on board and thus the largest cruise ships in the world, have been furnished entirely with Geesa accessories.

"Our bathroom accessories can be found in the world's best known hotels and largest cruise ships."





geesa.



Geesa is a brand of Coram

CORAM

Hogeweg 87-93
5301 LK Zaltbommel

Tel: +31 (0)88 - 297 0300
geesa@coram.eu
www.geesa.com

Art. Nr. 1410

8 720605 743028